Mantex a.s.

KATALOG VÝROBKŮ

průmyslové armatury

Vranová Lhota
CZ–571 01 Moravská Třebová 1
Česká republika

© MANTEX 10/2020

MX 201030

OBSAH

1. VENTILY PRO VZDUCH, KAPALINY A PLYNY
2. VENTILY A PŘÍSLUŠENSTVÍ PRO VYTÁPĚNÍ
3. VENTILY PRO REGULACI TLAKU VODY
4. ARMATURY BEZPEČNOSTNÍ
5. ARMATURY PRO ODVOD KONDENZÁTU
6. ARMATURY A PŘÍSLUŠENSTVÍ K TLAKOMĚRŮM
7. ARMATURY OSTATNÍ – VOLNÉ
8. KLAPKY ZPĚTNÉ

Mamtex a.s.

Mantex a.s.

VENTILY PRO VZDUCH, KAPALINY A PLYNY

1

MX 201030

V 01 141 3400

VENTIL VZORKOVACÍ

PN 400

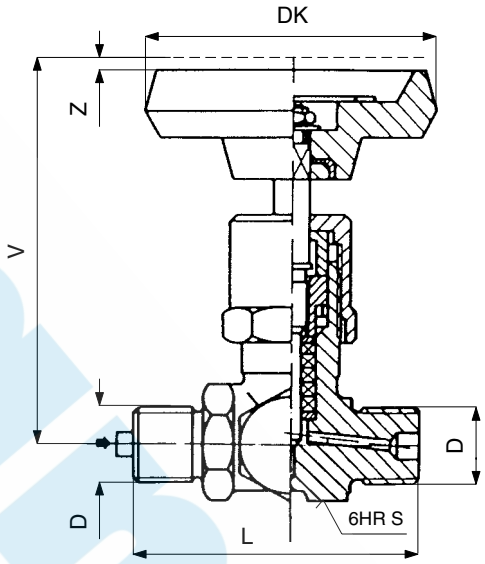

Připojovací a stavební rozměry

D	L	V	Z	S	DK	kg	Objednací číslo
M 20 × 1,5	80	100	4	27	80	0,7	111 0684

Použití

Vzorkovací ventil se používá pro odběry vzorků provozních látek (vody, vodní páry, vzduchu a jiných neagresivních látBek) v energetických zařízeních, pro pracovní tlaky a teploty:

Teplota [°C]	Tlak [MPa]
550	40,0

Možnost použití ventilu pro agresivní tekutiny nebo jiné pracovní podmínky je nutno předem sjednat s výrobcem.

Technický popis

Ventil je přímá (možno i dvoucestná), jednosedlová ručně ovládaná armatura. Těleso je zápustkový výkovek. Ventily nejsou způsobilé k regulaci. Vyrábí se ve světlosti DN 3.

Materiál

Těleso	korozivzdorná ocel austenitická
Přesuvná matice	korozivzdorná ocel
Vřetenová matice	korozivzdorná ocel
Vložka	korozivzdorná ocel
Vřeteno	korozivzdorná ocel austenitická
Ucpávka	expandovaný grafit
Kolečko	plast

Zkoušení

Ventil se zkouší dle ČSN 13 3060, část 2.

Ovládání

Ručním kolem.

Montáž

Ventil je možno namontovat v libovolné poloze, směr proudění provozní tekutiny musí být shodný se směrem šipky na tělese ventilu. Připojení do potrubí je závitové dle ČSN 01 4013.

Připojení

Připojovací a stavební rozměry jsou uvedeny v tabulce.

Objednávání

Nutné údaje pro objednávku:
– jmenovitý tlak (PN)
– provozní médium
– skutečná max. provozní teplota média [°C]
– skutečný max. provozní přetlak [MPa]

KL MX 301.000.00
10/2020

Mantex a.s.

Mantex a.s.

2

VENTILY A PŘÍSLUŠENSTVÍ PRO VYTÁPĚNÍ

MX 201030

V 4320

VENTIL ODVZDUŠŇOVACÍ

PN 6

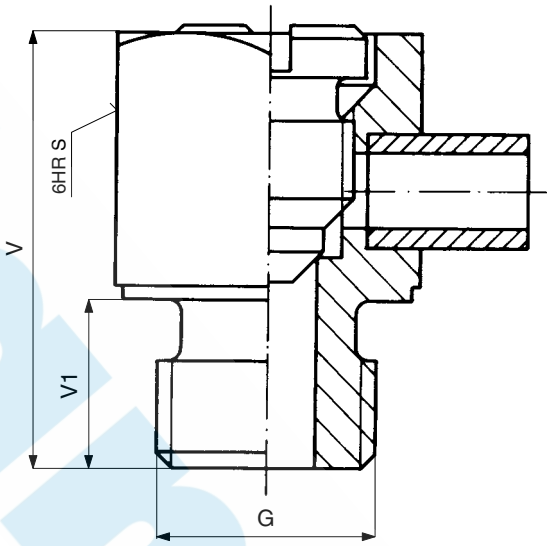

Připojovací a stavební rozměry

DN	G	V	V1	S	kg	Objednací číslo
4	G 1/8	20	8	14	0,015	111 0456
4	G 1/4	20	8	14	0,02	111 0457
4	G 3/8	20	8	17	0,03	111 0458

Použití

K mechanickému odvzušňování topných těles a potrubí ústředního topení pro pracovní tlaky a teploty:

Teplota [°C]	Tlak [MPa]
120	0,6

Technický popis

Těleso je zhotoveno ze šestihranné tyče. Ventil je opatřen kuželkou, která tvoří jeden celek s vřetenem.

Materiál

Těleso, vřeteno	mosaz
Odvzdušňovací trubička	mosaz

Zkoušení

Ventil je zkoušen dle ČSN 13 3060, část 2.

Ovládání

Vřeteno je ukončeno drážkou pro nasazení speciálního klíče nebo šroubováku.

Montáž

Ventil je možno namontovat v libovolné poloze.

Připojení

Na vstupní straně závitovým čepem s trubkovým, případně metrickým závitem, výstup je do volna trubičkou. Připojovací a stavební rozměry jsou uvedeny v tabulce.

Objednávání

Nutné údaje pro objednávku:
– jmenovitý tlak (PN)
– rozměr G
– provozní médium
– skutečná max. provozní teplota média [°C]
– skutečný max. provozní přetlak [MPa]

Mantex a.s.

V 2321

VENTIL ODVĚTRÁVACÍ

PN 16

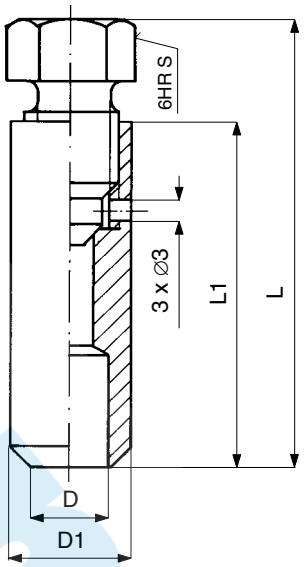

Připojovací a stavební rozměry

DN	D	L	L1	D1	S	kg	Objednací číslo
10	10	56	42	16	41	0,06	111 0594

Použití

K mechanickému odvzdušňování horkovodního vytápění, pro pracovní tlaky a teploty:

Teplota [°C]	Tlak [MPa]
180	1,6

Ventil lze po dohodě s výrobcem použít i pro jiná neagresivní média.

Technický popis

Odvětrávací ventil se skládá z trubky a kuželky, která tvoří jeden celek s vřetenem. Vřeteno je ukončeno šestihranem pro nasazení klíče.

Materiál

Těleso (trubka)	konstrukční ocel uhlíková
Vřeteno s kuželkou	mosaz

Zkoušení

Ventil je zkoušen dle ČSN 13 3060, část 2.

Ovládání

Ručním klíčem.

Montáž

Ventil je možno montovat do vodorovného i svislého potrubí.

Připojení

Ventil se připojuje do potrubí přivařením, výstup je do volna. Připojovací a stavební rozměry jsou uvedeny v tabulce.

Objednávání

Nutné údaje pro objednávku:
– jmenovitý tlak (PN)
– provozní médium
– skutečná max. provozní teplota média [°C]
– skutečný max. provozní přetlak [MPa]

Mantex a.s.

V 10 141 616

VENTIL VYPOUŠTĚCÍ

PN 16

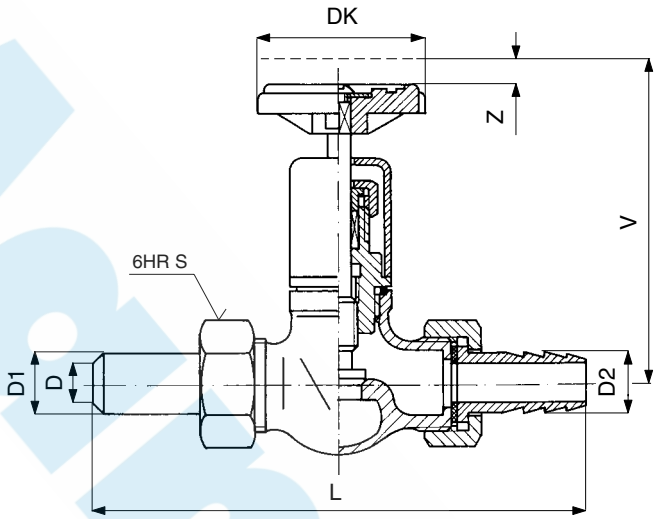

Připojovací a stavební rozměry

DN	L	V	D	D1	D2	DK	Z	S	kg	Objednací číslo
15	185	120	15	22	21	63	12	41	1,1	111 0285
20	190	130	20	27	26	80	14	46	1,3	111 0286

Použití

V systému horkovodního vytápění pro vyprazdňování, plnění a uzavření potrubí s horkou a studenou vodou pro pracovní tlaky a teploty:

Teplota [°C]	Tlak [MPa]
180	1,6

Ventil lze po dohodě s výrobcem použít i pro jiná neagresivní média.

Technický popis

Ventil je hlavicového provedení s otáčivým soupajícím vřetenem. Těleso ventilu je přímé.

Materiál

Těleso, vřetenovod	šedá litina
Přesuvné matice	šedá litina
Vřeteno, kuželka, sedlo	mosaz
Výpustky	konstrukční ocel

Zkoušení

Ventil je zkoušen dle ČSN 13 3060, část 2.

Ovládání

Ručním kolem.

Montáž

Ventil je možno montovat do vodorovného i svislého potrubí. Směr proudění média musí být souhlasný se šipkou na tělese ventilu.

Připojení

Ventil je připojen k potrubí pomocí přivařovací výpustky, na výstupu upravenou výpustkou pro nasazení hadice. Připojovací a stavební rozměry jsou uvedeny v tabulce.

Objednávání

Nutné údaje pro objednávku:
– jmenovitý tlak (PN)
– jmenovitá světlost (DN) v mm
– provozní médium
– skutečná max. provozní teplota média [°C]
– skutečný max. provozní přetlak [MPa]

KL MX 302.002.00
10/2020

Mantex a.s.

3

VENTILY PRO REGULACI TLAKU VODY

MX 201030

T 79 157 710

VENTIL REDUKČNÍ RVT

PN 10

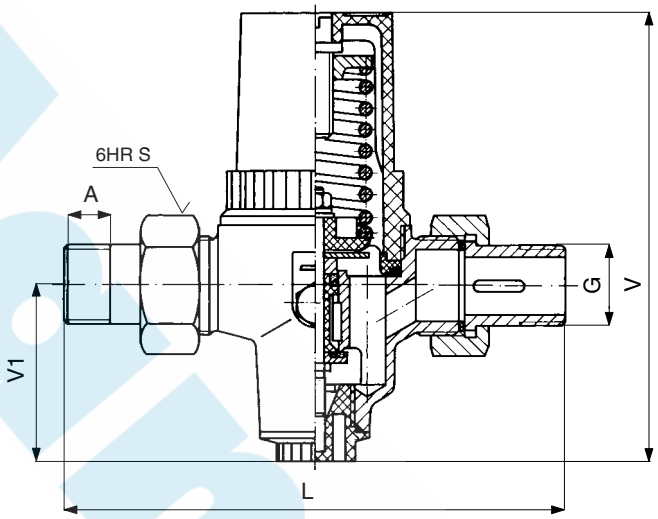

Připojovací a stavební rozměry

DN	G	L	V	V1	A	S	kg	Objednací číslo
15	G 1/2	170	154	60	13	41	1,4	113 0016
15	G 3/4	170	154	60	16	41	1,5	113 0017
15	G 1	235	154	60	16	41	1,8	113 0018

Použití

K automatické redukci vstupního tlaku vody na konstantní výstupní tlak, pro domovní vodovodní přípojky nebo jednotlivké spotřebiče (např. automatické pračky, elektrické ohřívače vody apod.) Vstupní tlak 0,3–1 MPa, výstupní tlak (seřiditelný) 0,2–0,6 MPa. Minimální rozdíl mezi výstupním a seřízeným tlakem, potřebný pro otevírání ventilu a průtoku činí 0,02 MPa. Změny vstup. tlaku nemají vliv na funkci ventilu s vyjímkou stavu, kdy vstupní tlak klesne pod seřízený tlak. Dojde-li k tomu, ventil se otevře. Pracovní tlaky a teploty:

Teplota [°C]	Tlak [MPa]
70	1,0

Redukční ventil lze po dohodě s výrobcem použít i pro jiná neagresivní média.

Technický popis

Jednosedlový, membránový ventil s pružinovým zatížením. Kuželka ventilu, která uzavírá v sedle průtok pracovní látky je odlehčena vyrovnávacím pístem.

Materiál

Těleso	mosaz
Kryt	plast
Kuželka, vřeteno	mosaz
Membrána, manžety, těsnící kroužky	pryž
Sedlo	korozivzdorná ocel

Zkoušení

Regulátor výstupního tlaku je zkoušen dle ČSN 13 3060, část 2.

Ovládání

Redukovaný tlak se nastavuje pomocí regulačního šroubu podle hodnot na stupnici tlakoměru.

Montáž

Před montáží musí být přívodní potrubí i regulátor zbaveny všech mechanických nečistot. Regulátor je nutno montovat výhradně do vodorovného potrubí, s osou ve svislé poloze a s regulačním šroubem nahoře. Směr proudění provozní tekutiny musí být ve směru šipky. Aby byl zaručen dosažitelný stupeň provozní spolehlivosti, je třeba při instalaci redukčního ventilu dodržet schéma uspořádání. Nedoporučuje se např. z úsporných důvodů vypustit lapač nečistot nebo jinou armaturu. Uspořádání armatur v potrubí je jen doporučující a je dovoleno použít jiné kombinace nebo jiné armatury, pokud to příslušné předpisy dovolují. Redukovaný tlak se nastavuje pomocí regulačního šroubu podle hodnot na stupnici tlakoměru. Tlakoměr je součásti balení ventilu.

Doporučený typ tlakoměru: průměr pláště 50 mm
0–1 MPa
0–10 bar

KL MX 304.001.00
10/2020

Mantex si vyhrazuje právo změny výrobků a jejich specifikace bez předchozího upozornění.

Diagram

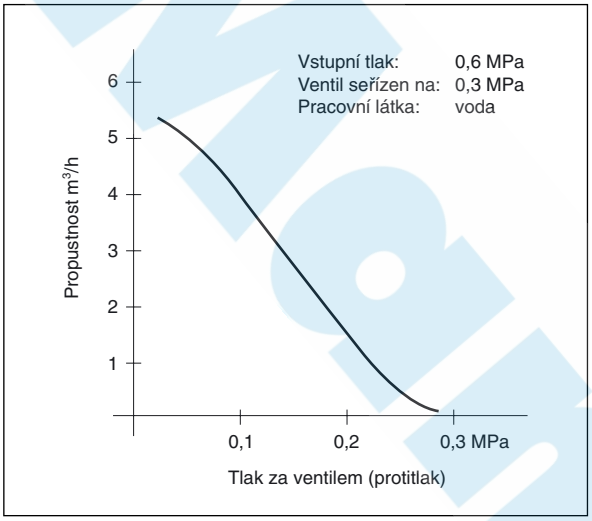

Schéma zapojení

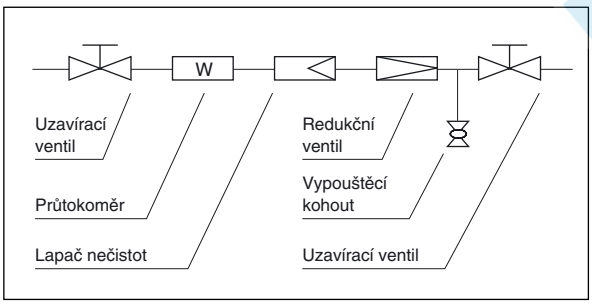

Připojení

Výstup i vstup je tvořen výpustkou s převlečnou maticí.
Připojovací a stavební rozměry jsou uvedeny v tabulce.

Objednávání

Nutné údaje pro objednávku:
– jmenovitý tlak (PN)
– jmenovitá světlost (DN) v mm
– provozní médium
– skutečná max. provozní teplota média [°C]
– skutečný max. provozní přetlak [MPa] před regulátorem
– požadovaný provozní přetlak [MPa] za regulátorem
– požadovaný průtok maximální a minimální pro vodu v $m^3.h^{-1}$

Mantex a.s.

T 79 157 616

VENTIL REDUKČNÍ

PN 16

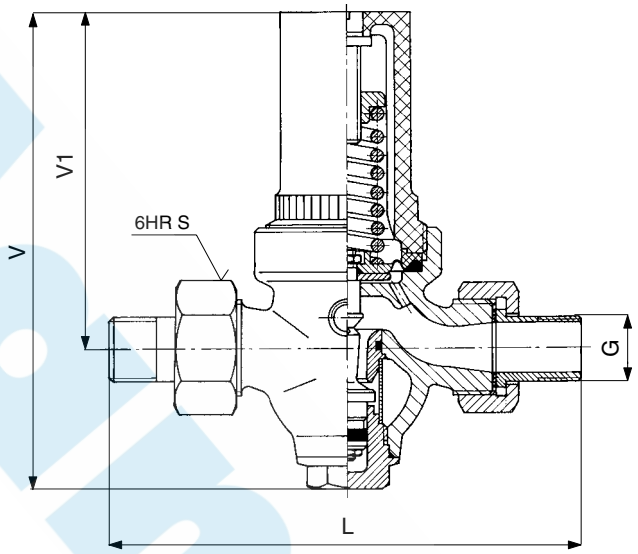

Připojovací a stavební rozměry

DN	G	L	V	V1	S	kg	Objednací číslo
15	G 1/2	190	195	135	46	2,2	113 0020
20	G 3/4	190	195	135	46	3,0	113 0021
25	G 1	200	205	140	50	2,9	113 0022
32	G 5/4	215	205	140	65	3,5	113 0023
40	G 6/4	265	355	270	70	7,0	113 0014
50	G 2	290	355	270	90	8,8	113 0015

Použití

K automatické redukci výstupního tlaku vody v rozsahu teplot 0 ° C až 70 °C.

Minimální tlakový spád	0,098 MPa
Rychlost proudění provoz. tekutiny	voda 1–2 ms^{-1}
	vzduch 10–20 ms^{-1}
Vstupní přetlak	0,25–1,6 MPa
Výstupní přetlak (seřiditelný)	0,15–1,0 Mpa

Změny vstup, tlaku nemají vliv na funkci ventilu s vyjímkou stavu, kdy vstupní tlak klesne pod seřízený tlak. Dojde-li k tomu, ventil se otevře.
Pracovní tlak a teploty:

Teplota [°C]	Tlak [MPa]
70	1,6

Redukční ventil lze po dohodě s výrobcem použít i pro jiná neagresivní média.

Technický popis

Jednosedlový, membránový ventil s pružným zatížením. Kuželka ventilu, která uzavírá v sedle průtok pracovní látky, je odlehčena vyrovnávacím pístem.

Materiál

Těleso	šedá litina
Kryt	plast, příp. hliník
Kuželka, vřeteno, sedlo	mosaz
Membrána, manžety, těsnící kroužky	pryž

Zkoušení

Regulátor výstupního tlaku je zkoušen dle ČSN 13 3060, část 2.

Ovládání

Redukovaný tlak se nastavuje pomocí regulačního šroubu podle hodnot na stupnici tlakoměru.

KL MX 304.002.00
10/2020

Mantex si vyhrazuje právo změny výrobků a jejich specifikace bez předchozího upozornění.

Diagram

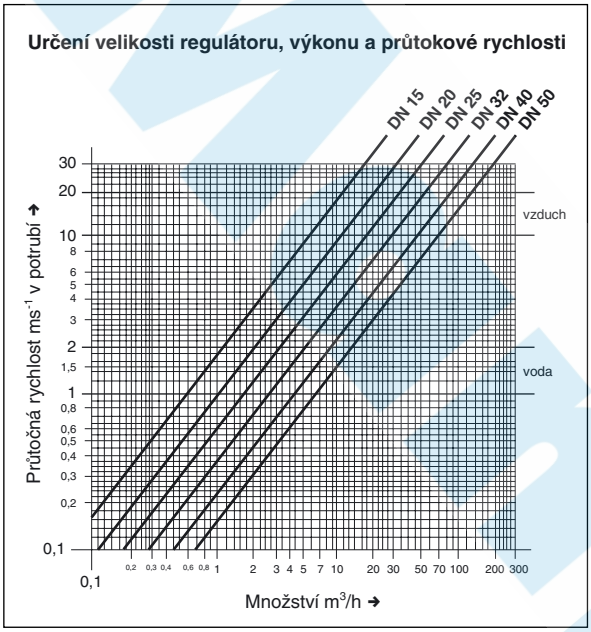

Schéma zapojení

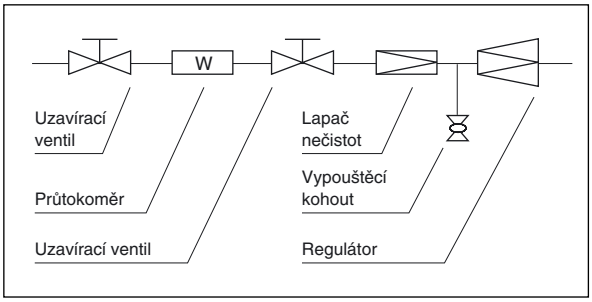

Montáž

Před montáží musí být přívodní potrubí i regulátor zbaveny všech mechanických nečistot. Regulátor je nutno montovat výhradně do vodorovného potrubí, s osou ve svislé poloze a s regulačním šroubem nahoře. Směr proudění provozní tekutiny musí být ve směru šipky. Aby byl zaručen dosažitelný stupeň provozní spolehlivosti, je třeba při instalaci redukčního ventilu dodržet schéma uspořádání. Nedoporučuje se např. z úsporných důvodů vypustit lapač nečistot nebo jinou armaturu. Uspořádání armatur v potrubí je jen doporučující a je dovoleno použít jiné kombinace nebo jiné armatury, pokud to příslušné předpisy dovolují. Redukovaný tlak se nastavuje pomocí regukčního šroubu podle hodnot na stupnici tlakoměru. Tlakoměr je součásti balení ventilu.

Rozsah pružin

REGULÁTOR DN 15–32	VÝSTUPNÍ PŘETLAK MPa
1. pružina	0,15–0,34
2. pružina	0,35–0,59
3. pružina	0,60–1,00

REGULÁTOR DNA 40–50	VÝSTUPNÍ PŘETLAK MPa
1. pružina	0,15–0,29
2. pružina	0,30–0,49
3. pružina	0,50–0,69
4. pružina	0,70–1,00

Připojení

Výstup i vstup je tvořen výpustkou s převlečnou maticí. Připojovací a stavební rozměry jsou uvedeny v tabulce.

Objednávání

Nutné údaje pro objednávku:
– jmenovitý tlak (PN)
– jmenovitá světlost (DN) v mm
– provozní médium
– skutečná max. provozní teplota média [°C]
– skutečný max. provozní přetlak [MPa] před regulátorem
– požadovaný provozní přetlak [MPa] za regulátorem
– požadovaný průtok maximální a minimální pro vodu v $m^3.h^{-1}$

DIN 16 063

TLAKOMĚR – NÁHRADNÍ DÍL k T 79 157 616 a T 79 157 710

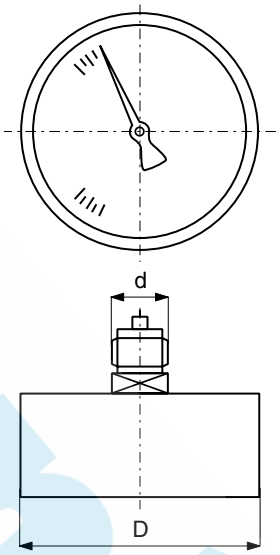

Připojovací a stavební rozměry

D	d	R	Objednací číslo
50	M 12 × 1,5	0–1	78447

Použití

Slouží k měření redukovaného tlaku redukčních ventilů T 79 157 616 a T 79 157 710.

Teplota [°C]	Tlak [MPa]
70	1,6

Technický popis

Tlakoměr s rozsahem stupnice 0 - 1 MPa.
Průměr pouzdra 50 mm.

Materiál

Ocelové, příp. plastové pouzdro.

Zkoušení

Při zkoušení je nutno se řídit podle ČSN 13 3060.

Montáž

Tlakoměr lze montovat z obou stran tělesa redukčního ventilu.

Připojení

Připojení zadním čepem M 12 × 1,5.

Objednávání

Nutné údaje pro objednávku:
– tlakoměr náhr. díl

Mantex a.s.

Mantex a.s.

4

ARMATURY BEZPEČNOSTNÍ

MX 201030

P10 2287 616

VENTIL POJISTNÝ NÍZKOZDVIŽNÝ ČEPOVÝ

PN 16

P11 2287 616

VENTIL POJISTNÝ NÍZKOZDVIŽNÝ ČEPOVÝ PLYNOTĚSNÝ

PN 16

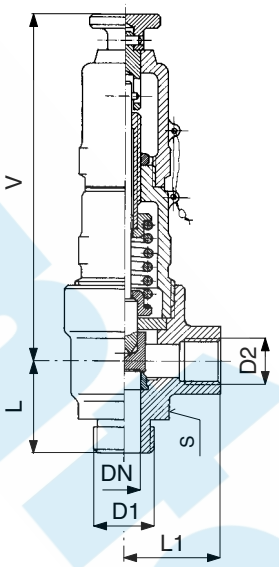

Připojovací a stavební rozměry

DN	V	L	L1	D1	D2	S	kg	Objednací číslo		
15	155	42	43	M 27 × 1,5	G 1/2	41	1,4	112 0274 (5)	112 0274 (P10)	112 0275 (P11)
25	185	50	60	M 42 × 2	G 1	60	2,8	112 0276 (7)	112 0276 (P10)	112 0277 (P11)

Použití

K jištění tlakových nádob a jiných tlakových zařízení proti překročení stanoveného tlaku. Pracovní látkou mohou být voda, vodní pára, vzduch, neagresivní plyny a kapaliny.

Teplota [°C]	Tlak [MPa]
200	1,6

Rozsah nastavitelnosti otevíracích přetlaků je od 0,1 MPa do 1,6 Mpa.

Technický popis

Ventil je v uzavřeném provedení nárožném s nadzdvihovacím zařízením pro přezkoušení činnosti za provozu. V tělese je zaválcováno sedlo, na které dosedá uzavírací kuželka. Kuželka je přitlačována do sedla tlačným hrotem. Sílu vyvozuje pružina. Plynotěsné provedení je zajištěno proti unikání provozní tekutiny do ovzduší utěsněním těsnícími kroužky, umístěnými mezi tělesem, dolním a horním krytem.

Materiál

Těleso, kryt dolní a horní	šedá litina
Kuželka, sedlo	korozivzdorná ocel
Vedení kuželky	korozivzdorná ocel
Pružina	konstrukční ocel

Zkoušení

Ventil je zkoušen podle ČSN 13 3060, část 2.

Ovládání

Pojistný ventil pracuje samočinně tlakem pracovní látky na kuželku.

Souhrná tabulka výtoků ventilů: DN 15 a DN 25 nízkozdvižných a DN 25 normálních pro vodu a vzduch

P 10 2287 616, P 11 2287 616, P 10 2237 616
P 10 3287 616, P 11 3287 616, P 10 3237 616

P_0 (MPa př.)	Nízkozdvižný				Normální	
	Voda 20°C		Vzduch 20°C		Voda 20°C	Vzduch 20°C
	Qz (kg/h)				Qz (kg/h)	
	DN 15	DN 25	DN 15	DN 25	DN 25	
0,1	96,4	268	6,1	15,2	2680	61,6
0,2	133	370	18,6	29,2	3700	102,3
0,3	163	454	25,1	39,3	4540	145
0,4	189	524	31,5	49,3	5240	182
0,5	211	586	37,9	59,3	5860	219
0,6	231	642	44,3	69,4	6420	256
0,7	249	693	50,7	79,4	6930	293
0,8	267	741	57,1	89,5	7410	330
0,9	283	786	63,5	99,5	7860	367
1,0	298	828	69,9	110	8280	404
1,1	313	869	76,3	120	8690	441
1,2	327	907	82,8	130	9070	478
1,3	340	944	89,2	140	9440	515
1,4	353	980	95,6	150	9800	552
1,5	365	1014	102,0	160	10140	589
1,6	377	1048	108,4	170	10480	626

Souhrná tabulka zaručených výtokových součinitelů α_w

Pracovní látka	DN	Typ	d_0 (mm)	α_w (1)	Použití
Plyny a kapaliny	15	nízkozdvižný	15	0,019	$p_0 \leq 0,12$ MPa př.
				0,039	$p_0 > 0,12$ MPa př.
	25	nízkozdvižný	25	0,017	$p_0 \leq 0,12$ MPa př.
				0,022	$p_0 > 0,12$ MPa př.
	25	normální	25	0,081	$p_{20} / p_{v0} \leq 0,25$
				dle obr.	$p_{20} / p_{v0} > 0,25$
Kapaliny	15	nízkozdvižný	15	0,01	
	25	nízkozdvižný	25	0,01	p_0 =0,08
	25	normální	25	0,1	- 1,6 MPa př.

p_{V0} (MPa abs.) absolutní tlak před ventilem
p_{20} (MPa abs.) absolutní tlak ve výfuku pojistného ventilu

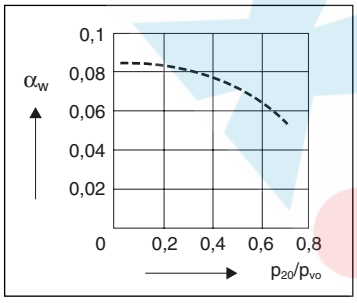

Montáž

Ventil může být zamontován jen ve svislé poloze s přívodem provozní tekutiny pod kuželku. Přívodní potrubí má být co nejkratší, pokud možno bez oblouků a o větší světlosti, než je jmenovitá světlost ventilu. Přívodní potrubí a provozní tekutina musí být zbaveny všech nečistot. Před uvedením ventilu do provozu se doporučuje provést několikeré nadzvednutí kuželky, aby se odstranily případné nečistoty v sedle. U plynotěsného provedení musí být výstupní potrubí provedeno tak, aby nenastalo zahlcování výstupní strany ventilu. Rozebírat pojistný ventil v záruční době smí jen odborník z výrobního závodu.

Připojení

Připojovací a stavební rozměry jsou uvedeny v tabulce.

Objednávání

Nutné údaje pro objednávku:
– jmenovitý tlak (PN)
– jmenovitá světlost (DN) v mm
– provozní médium
– skutečná max. provozní teplota média [°C]
– skutečný max. otevírací přetlak [MPa]
– výkon kg/h

P10 2237 616

VENTIL POJISTNÝ NÍZKOZDVIŽNÝ PRUŽINOVÝ NÁTRUBKOVÝ

PN 16

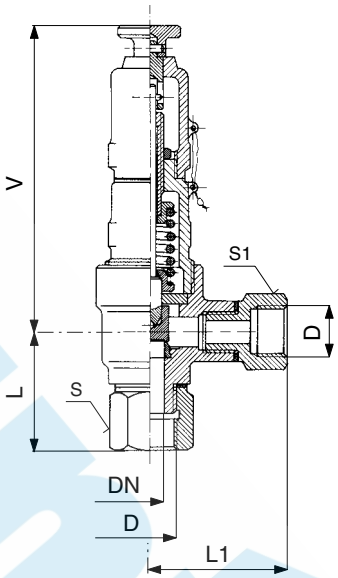

Připojovací a stavební rozměry

D	DN	V	L	L1	S	S1	kg	Objednací číslo
G 1/2	15	155	60	43	36	-	1,53	112 0278
G 3/4	15	155	60	70	36	32	1,62	112 0279
G 1	25	185	73	60	55	-	3,17	112 0280
G 5/4	25	185	76	94	55	50	3,52	112 0281
G 6/4	25	185	78	100	60	60	3,79	112 0282

Použití

K jištění tlakových nádob a jiných tlakových zařízení proti překročení stanoveného tlaku. Pracovní látkou mohoumohou být voda, vodní pára, vzduch, neagresivní plyny a kapaliny.

Teplota [°C]	Tlak [MPa]
200	1,6

Rozsah nastavitelnosti otevíracích přetlaků je od 0,1 MPa do 1,6 MPa.

Technický popis

Ventil je v uzavřeném provedení nárožném s nadzdvihovacím zařízením pro přezkoušení činnosti za provozu. V tělese je zaválcováno sedlo, na které dosedá uzavírací kuželka. Kuželka je přitlačována do sedla tlačným hrotem. Sílu vyvozuje pružina.

Materiál

Těleso, kryt dolní a horní	šedá litina
Kuželka, sedlo	korozivzdorná ocel
Vedení kuželky	korozivzdorná ocel
Pružina	konstrukční ocel

Zkoušení

Ventil je zkoušen dle ČSN 13 3060, část 2.

Ovládání

Pojistný ventil pracuje samočinně tlakem pracovní látky na kuželku.

Montáž

Ventil může být zamontován jen ve svislé poloze s přívodem provozní tekutiny pod kuželku. Přívodní potrubí má být co nejkratší, pokud možno bez oblouků a o větší světlosti, než je jmenovitá světlost ventilu. Přívodní potrubí a provozní tekutina musí být zbaveny všech nečistot. Před uvedením ventilu do provozu se doporučuje provést několikeré nadzvednutí kuželky, aby se odstranily případné nečistoty v sedle. Rozebírat pojistný ventil v záruční době smí jen odborník z výrobního závodu.

Souhrná tabulka výtoků ventilů: DN 15 a DN 25 nízkozdvižných a DN 25 normálních pro vodu a vzduch

P 10 2287 616, P 11 2287 616, P 10 2237 616
P 10 3287 616, P 11 3287 616, P 10 3237 616

P_0 (MPa př.)	Nízkozdvižný				Normální	
	Voda 20°C		Vzduch 20°C		Voda 20°C	Vzduch 20°C
	Qz (kg/h)				Qz (kg/h)	
	DN 15	DN 25	DN 15	DN 25	DN 25	
0,1	96,4	268	6,1	15,2	2680	61,6
0,2	133	370	18,6	29,2	3700	102,3
0,3	163	454	25,1	39,3	4540	145
0,4	189	524	31,5	49,3	5240	182
0,5	211	586	37,9	59,3	5860	219
0,6	231	642	44,3	69,4	6420	256
0,7	249	693	50,7	79,4	6930	293
0,8	267	741	57,1	89,5	7410	330
0,9	283	786	63,5	99,5	7860	367
1,0	298	828	69,9	110	8280	404
1,1	313	869	76,3	120	8690	441
1,2	327	907	82,8	130	9070	478
1,3	340	944	89,2	140	9440	515
1,4	353	980	95,6	150	9800	552
1,5	365	1014	102,0	160	10140	589
1,6	377	1048	108,4	170	10480	626

Souhrná tabulka zaručených výtokových součinitelů α_w

Pracovní látka	DN	Typ	d_0 (mm)	α_w (1)	Použití
Plyny a kapaliny	15	nízkozdvižný	15	0,019	$p_0 \leq 0,12$ MPa př.
				0,039	$p_0 > 0,12$ MPa př.
	25	nízkozdvižný	25	0,017	$p_0 \leq 0,12$ MPa př.
				0,022	$p_0 > 0,12$ MPa př.
	25	normální	25	0,081	$p_{20} / p_{v0} \leq 0,25$
				dle obr.	$p_{20} / p_{v0} > 0,25$
Kapaliny	15	nízkozdvižný	15	0,01	
	25	nízkozdvižný	25	0,01	p_0 =0,08
	25	normální	25	0,1	- 1,6 MPa př.

p_{V0} (MPa abs.) absolutní tlak před ventilem
p_{20} (MPa abs.) absolutní tlak ve výfuku pojistného ventilu

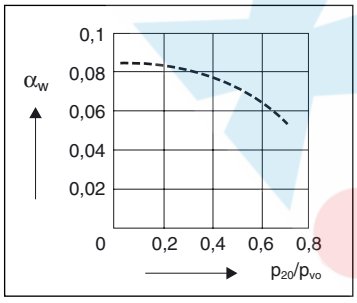

Připojení

Připojovací a stavební rozměry jsou uvedeny v tabulce.

Objednávání

Nutné údaje pro objednávku:
– jmenovitý tlak (PN)
– jmenovitá světlost (DN) v mm
– provozní médium
– skutečná max. provozní teplota média [°C]
– skutečný max. otevírací přetlak [MPa]
– výkon kg/h

P10 3287 616

VENTIL POJISTNÝ NORMÁLNÍ PRUŽINOVÝ ČEPOVÝ

PN 16

P11 3287 616

VENTIL POJISTNÝ NORMÁLNÍ PRUŽINOVÝ ČEPOVÝ PLYNOTĚSNÝ

PN 16

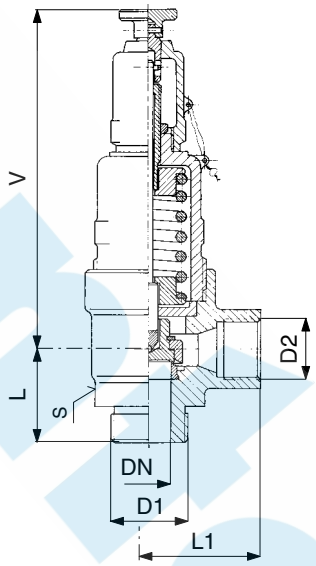

Připojovací a stavební rozměry

DN	V	L	L1	D1	D2	S	kg	Objednací číslo		
25	185	50	60	M 42 × 2	G 1	60	2,8	112 0283 (4)	112 0283 (P10)	112 0284 (P11)

Použití

K jištění tlakových nádob a jiných tlakových zařízení proti překročení stanoveného tlaku. Pracovní látkou mohou být voda, vodní pára, vzduch, neagresivní plyny a kapaliny.

Teplota [°C]	Tlak [MPa]
200	1,6

Rozsah nastavitelnosti otevíracích přetlaků je od 0,1 MPa do 1,6 Mpa.

Technický popis

Ventil je v uzavřeném provedení nárožném s nadzdvihovacím zařízením pro přezkoušení činnosti za provozu. V tělese je zaválcováno sedlo, na které dosedá uzavírací kuželka. Kuželka je přitlačována do sedla tlačným hrotem. Sílu vyvozuje pružina. Plynotěsné provedení je zajištěno proti unikání provozní tekutiny do ovzduší utěsněním těsnícími kroužky, umístěnými mezi tělesem, dolním a horním krytem.

Materiál

Těleso, kryt dolní a horní	šedá litina
Kuželka, sedlo	korozivzdorná ocel
Vedení kuželky	korozivzdorná ocel
Pružina	konstrukční ocel

Zkoušení

Ventil je zkoušen podle ČSN 13 3060, část 2.

Ovládání

Pojistný ventil pracuje samočinně tlakem pracovní látky na kuželku.

Souhrná tabulka výtoků ventilů: DN 15 a DN 25 nízkozdvižných a DN 25 normálních pro vodu a vzduch

P 10 2287 616, P 11 2287 616, P 10 2237 616
P 10 3287 616, P 11 3287 616, P 10 3237 616

P_0 (MPa př.)	Nízkozdvižný				Normální	
	Voda 20°C		Vzduch 20°C		Voda 20°C	Vzduch 20°C
	Qz (kg/h)				Qz (kg/h)	
	DN 15	DN 25	DN 15	DN 25	DN 25	
0,1	96,4	268	6,1	15,2	2680	61,6
0,2	133	370	18,6	29,2	3700	102,3
0,3	163	454	25,1	39,3	4540	145
0,4	189	524	31,5	49,3	5240	182
0,5	211	586	37,9	59,3	5860	219
0,6	231	642	44,3	69,4	6420	256
0,7	249	693	50,7	79,4	6930	293
0,8	267	741	57,1	89,5	7410	330
0,9	283	786	63,5	99,5	7860	367
1,0	298	828	69,9	110	8280	404
1,1	313	869	76,3	120	8690	441
1,2	327	907	82,8	130	9070	478
1,3	340	944	89,2	140	9440	515
1,4	353	980	95,6	150	9800	552
1,5	365	1014	102,0	160	10140	589
1,6	377	1048	108,4	170	10480	626

Souhrná tabulka zaručených výtokových součinitelů α_w

Pracovní látka	DN	Typ	d_0 (mm)	α_w (1)	Použití
Plyny a kapaliny	15	nízkozdvižný	15	0,019	$p_0 \leq 0,12$ MPa př.
				0,039	$p_0 > 0,12$ MPa př.
	25	nízkozdvižný	25	0,017	$p_0 \leq 0,12$ MPa př.
				0,022	$p_0 > 0,12$ MPa př.
	25	normální	25	0,081	$p_{20} / p_{v0} \leq 0,25$
				dle obr.	$p_{20} / p_{v0} > 0,25$
Kapaliny	15	nízkozdvižný	15	0,01	
	25	nízkozdvižný	25	0,01	p_0 =0,08
	25	normální	25	0,1	- 1,6 MPa př.

p_{V0} (MPa abs.) absolutní tlak před ventilem
p_{20} (MPa abs.) absolutní tlak ve výfuku pojistného ventilu

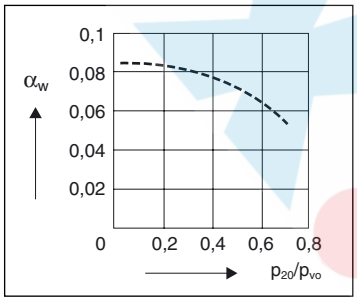

Montáž

Ventil může být zamontován jen ve svislé poloze s přívodem provozní tekutiny pod kuželku. Přívodní potrubí má být co nejkratší, pokud možno bez oblouků a o větší světlosti, než je jmenovitá světlost ventilu. Přívodní potrubí a provozní tekutina musí být zbaveny všech nečistot. Před uvedením ventilu do provozu se doporučuje provést několikeré nadzvednutí kuželky, aby se odstranily případné nečistoty v sedle. U plynotěsného provedení musí být výstupní potrubí provedeno tak, aby nenastalo zahlcování výstupní strany ventilu. Rozebírat pojistný ventil v záruční době smí jen odborník z výrobního závodu.

Připojení

Připojovací a stavební rozměry jsou uvedeny v tabulce.

Objednávání

Nutné údaje pro objednávku:
– jmenovitý tlak (PN)
– jmenovitá světlost (DN) v mm
– provozní médium
– skutečná max. provozní teplota média [°C]
– skutečný max. otevírací přetlak [MPa]
– výkon kg/h

P10 3237 616

VENTIL POJISTNÝ NORMÁLNÍ PRUŽINOVÝ NÁTRUBKOVÝ

PN 16

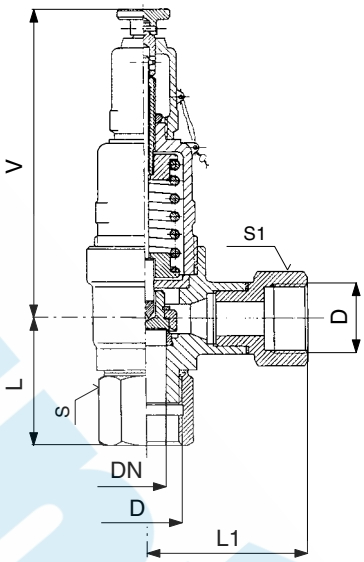

Připojovací a stavební rozměry

D	DN	V	L	L1	S	S1	kg	Objednací číslo
G 1	25	185	73	60	55	-	3,17	112 0285
G 5/4	25	185	76	94	55	50	3,52	112 0286
G 6/4	25	185	78	100	60	60	3,79	112 0287

Použití

K jištění tlakových nádob a jiných tlakových zařízení proti překročení stanoveného tlaku. Pracovní látkou mohou být voda, vodní pára, vzduch, neagresivní plyny a kapaliny.

Teplota [°C]	Tlak [MPa]
200	1,6

Rozsah nastavitelnosti otevíracích přetlaků je od 0,1 MPa do 1,6 MPa.

Technický popis

Ventil je v uzavřeném provedení nárožném s nadzdvihovacím zařízením pro přezkoušení činnosti za provozu. V tělese ventilu je zaválcováno sedlo, na které dosedá uzavírací kuželka. Kuželka je přitlačována do sedla tlačným hrotem. Sílu vyvozuje pružina.

Materiál

Těleso, kryt dolní a horní	šedá litina
Kuželka, sedlo	korozivzdorná ocel
Vedení kuželky	korozivzdorná ocel
Pružina	konstrukční ocel

Zkoušení

Ventil je zkoušen podle ČSN 13 3060, část 2.

Ovládání

Pojistný ventil pracuje samočinně tlakem pracovní látky na kuželku.

Montáž

Ventil může být zamontován jen ve svislé poloze s přívodem provozní tekutiny pod kuželku. Přívodní potrubí má být co nejkratší, pokud možno bez oblouků a o větší světlosti, než je jmenovitá světlost ventilu. Přívodní potrubí a provozní tekutina musí být zbaveny všech nečistot. Před uvedením ventilu do provozu se doporučuje provést několikeré nadzvednutí kuželky, aby se odstranily případné nečistoty v sedle. Rozebírat pojistný ventil v záruční době smí jen odborník z výrobního závodu.

Mantex a.s.

Souhrná tabulka výtoků ventilů: DN 15 a DN 25 nízkozdvižných a DN 25 normálních pro vodu a vzduch

P 10 2287 616, P 11 2287 616, P 10 2237 616
P 10 3287 616, P 11 3287 616, P 10 3237 616

P_0 (MPa př.)	Nízkozdvižný				Normální	
	Voda 20°C		Vzduch 20°C		Voda 20°C	Vzduch 20°C
	Qz (kg/h)				Qz (kg/h)	
	DN 15	DN 25	DN 15	DN 25	DN 25	
0,1	96,4	268	6,1	15,2	2680	61,6
0,2	133	370	18,6	29,2	3700	102,3
0,3	163	454	25,1	39,3	4540	145
0,4	189	524	31,5	49,3	5240	182
0,5	211	586	37,9	59,3	5860	219
0,6	231	642	44,3	69,4	6420	256
0,7	249	693	50,7	79,4	6930	293
0,8	267	741	57,1	89,5	7410	330
0,9	283	786	63,5	99,5	7860	367
1,0	298	828	69,9	110	8280	404
1,1	313	869	76,3	120	8690	441
1,2	327	907	82,8	130	9070	478
1,3	340	944	89,2	140	9440	515
1,4	353	980	95,6	150	9800	552
1,5	365	1014	102,0	160	10140	589
1,6	377	1048	108,4	170	10480	626

Souhrná tabulka zaručených výtokových součinitelů α_w

Pracovní látka	DN	Typ	d_0 (mm)	α_w (1)	Použití
Plyny a kapaliny	15	nízkozdvižný	15	0,019	$p_0 \leq 0,12$ MPa př.
				0,039	$p_0 > 0,12$ MPa př.
	25	nízkozdvižný	25	0,017	$p_0 \leq 0,12$ MPa př.
				0,022	$p_0 > 0,12$ MPa př.
	25	normální	25	0,081	$p_{20} / p_{v0} \leq 0,25$
				dle obr.	$p_{20} / p_{v0} > 0,25$
Kapaliny	15	nízkozdvižný	15	0,01	
	25	nízkozdvižný	25	0,01	p_0 =0,08
	25	normální	25	0,1	- 1,6 MPa př.

p_{V0} (MPa abs.) absolutní tlak před ventilem
p_{20} (MPa abs.) absolutní tlak ve výfuku pojistného ventilu

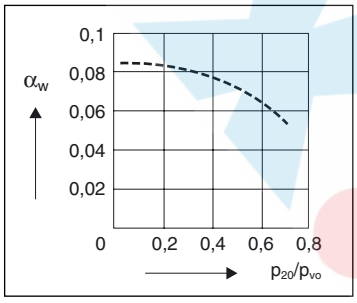

Připojení

Připojovací a stavební rozměry jsou uvedeny v tabulce.

Objednávání

Nutné údaje pro objednávku:
– jmenovitý tlak (PN)
– jmenovitá světlost (DN) v mm
– provozní médium
– skutečná max. provozní teplota média [°C]
– skutečný max. otevírací přetlak [MPa]
– výkon kg/h

P10 287 616

VENTIL POJISTNÝ NÍZKOZDVIŽNÝ PRUŽINOVÝ ČEPOVÝ

PN 16

P11 287 616

VENTIL POJISTNÝ NÍZKOZDVIŽNÝ PRUŽINOVÝ ČEPOVÝ PLYNOTĚSNÝ

PN 16

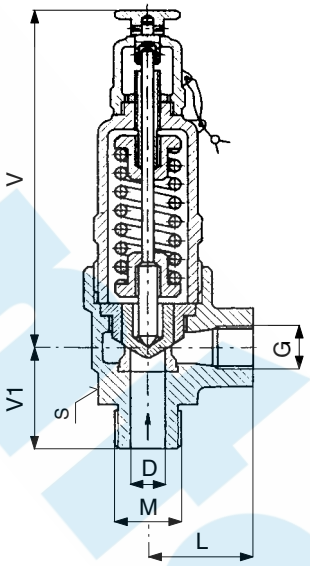

Připojovací a stavební rozměry

DN	D	M	G	L	V	V1	S	kg	Objednací číslo		
15	15	M 27 × 1,5	G 1/2	43	155	42	41	1,4	112 0189 (7)	112 0189 (P10)	112 0187 (P11)
25	25	M 42 × 2	G 1	60	185	50	60	2,8	112 0190 (188)	112 0190 (P10)	112 0188 (P11)

Použití

K jištění tlakových nádob a jiných tlakových zařízení proti překročení stanoveného tlaku. Pracovní látkou mohou být voda, vodní pára, vzduch, neagresivní plyny a kapaliny.

Teplota [°C]	Tlak [MPa]
200	1,6

Rozsah nastavitelnosti otevíracích přetlaků je od 0,1 MPa do 1,6 MPa.

Technický popis

Ventil je v uzavřeném provedení nárožném s nadzdvihovacím zařízením pro přezkoušení činnosti za provozu. V tělese je zaválcováno sedlo, na které dosedá uzavírací kuželka. Kuželka je přitlačována do sedla tlačným hrotem. Sílu vyvozuje pružina. Plynotěsné provedení je zajištěno proti unikání provozní tekutiny do ovzduší utěsněním těsnícími kroužky, umístěnými mezi tělesem, dolním a horním krytem.

Materiál

Těleso, kryt dolní a horní	šedá litina
Kuželka, sedlo	korozivzdorná ocel
Vedení kuželky	korozivzdorná ocel
Pružina	konstrukční ocel

Zkoušení

Ventil je zkoušen dle ČSN 13 3060, část 2.

Ovládání

Pojistný ventil pracuje samočinně tlakem pracovní látky na kuželku.

Montáž

Ventil může být zamontován jen ve svislé poloze s přívodem provozní tekutiny pod kuželku. Přívodní potrubí má být co nejkratší, pokud možno bez oblouků a o větší světlosti, než je jmenovitá světlost ventilu. Přívodní potrubí a provozní tekutina musí být zbaveny všech nečistot. Před uvedením ventilu do provozu se doporučuje provést několikeré nadzvednutí kuželky, aby se odstranily případné nečistoty v sedle. U plynotěsného provedení musí být výstupní potrubí provedeno tak, aby nenastalo zahlcování výstupní strany ventilu. Rozebírat pojistný ventil v záruční době smí jen odborník z výrobního závodu.

Připojení

Připojovací a stavební rozměry jsou uvedeny v tabulce.

Objednávání

Nutné údaje pro objednávku:
– jmenovitý tlak (PN)
– jmenovitá světlost (DN) v mm
– provozní médium
– skutečná max. provozní teplota média [°C]
– skutečný max. otevírací přetlak [MPa]
– výkon kg/h

Souhrná tabulka výtoků ventilů DN 15 a DN 25 nízkozdvižných pro pojistné ventily ev. č.: P 10 287 616, P 11 287 616, P 10 237 616, P 10 287 016, P 11 287 016 a P 10 647 016

Voda 20°C	Otevírací přetlak [MPa]															
DN	0,1	0,2	0,3	0,4	0,5	0,6	0,7	0,8	0,9	1,0	1,1	1,2	1,3	1,4	1,5	1,6
	Zaručený výtok [kg/h]															
15	8,9	12,6	15,5	17,8	20,0	21,8	23,6	25,2	26,8	28,2	29,6	30,9	32,2	33,4	34,5	35,7
25	173,5	245,3	300,5	347,0	387,9	424,9	459,0	490,6	520,4	548,5	575,3	600,9	625,4	649,0	671,8	693,8
Vzduch 20°C	**Otevírací přetlak [MPa]**															
DN	0,1	0,2	0,3	0,4	0,5	0,6	0,7	0,8	0,9	1,0	1,1	1,2	1,3	1,4	1,5	1,6
	Zaručený výtok [kg/h]															
15	0,6	0,9	1,2	1,5	1,8	2,1	2,4	2,7	3,0	3,3	3,6	3,9	4,2	4,5	4,8	5,1
25	24,8	37,3	49,8	62,3	74,8	87,3	99,8	112,3	124,9	137,4	149,9	162,4	174,9	187,4	200,0	212,4

Poznámka:
p_{max} = maximální otevírací přetlak [MPa]
α_w = zaručený výtokový součinitel:

DN 15 pro vodu $\alpha_w = 0{,}0010$
pro vzduch $\alpha_w = 0{,}0020$

DN 25 pro vodu $\alpha_w = 0{,}0070$
pro vzduch $\alpha_w = 0{,}0300$

P10 237 616

VENTIL POJISTNÝ NÍZKOZDVIŽNÝ PRUŽINOVÝ NÁTRUBKOVÝ

PN 16

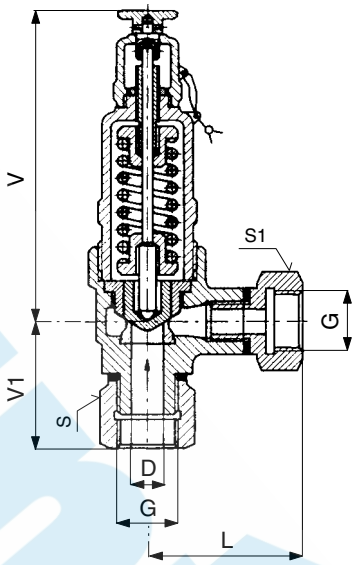

Připojovací a stavební rozměry

DN	D	G	L	V	V1	S	S1	kg	Objednací číslo
15	15	G 1/2	43	155	60	36	-	1,53	112 0191
15	15	G 3/4	70	155	60	36	32	1,62	112 0192
25	25	G 1	60	185	73	55	-	3,17	112 0193
25	25	G 5/4	94	185	76	55	50	3,52	112 0194
25	25	G 6/4	100	185	78	60	60	3,79	112 0195

Použití

K jištění tlakových nádob a jiných tlakových zařízení proti překročení stanoveného tlaku. Pracovní látkou mohou být voda, vodní pára, vzduch, neagresivní plyny a kapaliny.

Teplota [°C]	Tlak [MPa]
200	1,6

Rozsah nastavitelnosti otevíracích přetlaků je od 0,1 MPa do 1,6 Mpa.

Technický popis

Ventil je v uzavřeném provedení nárožném s nadzdvihovacím zařízením pro přezkoušení činnosti za provozu. V tělese ventilu je zaválcováno sedlo, na které dosedá uzavírací kuželka. Kuželka je přitlačována do sedla tlačným hrotem. Sílu vyvozuje pružina.

Materiál

Těleso, kryt dolní a horní	šedá litina
Kuželka, sedlo	korozivzdorná ocel
Vedení kuželky	korozivzdorná ocel
Pružina	konstrukční ocel

Zkoušení

Ventil je zkoušen dle ČSN 13 3060, část 2.

Ovládání

Pojistný ventil pracuje samočinně tlakem pracovní látky na kuželku.

Montáž

Ventil může být zamontován jen ve svislé poloze s přívodem provozní tekutiny pod kuželku. Přívodní potrubí má být co nejkratší, pokud možno bez oblouků a o větší světlosti, než je jmenovitá světlost ventilu. Přívodní potrubí a provozní tekutina musí být zbaveny všech nečistot. Před uvedením ventilu do provozu se doporučuje provést několikeré nadzvednutí kuželky, aby se odstranily případné nečistoty v sedle. Rozebírat pojistný ventil v záruční době smí jen odborník z výrobního závodu.

Připojení

Připojovací a stavební rozměry jsou uvedeny v tabulce.

Objednávání

Nutné údaje pro objednávku:
– jmenovitý tlak (PN)
– jmenovitá světlost (DN) v mm
– provozní médium
– skutečná max. provozní teplota média [°C]
– skutečný max. otevírací přetlak [MPa]
– výkon kg/h

Souhrná tabulka výtoků ventilů DN 15 a DN 25 nízkozdvižných pro pojistné ventily ev. č.: P 10 287 616, P 11 287 616, P 10 237 616, P 10 287 016, P 11 287 016 a P 10 647 016

Voda 20°C	Otevírací přetlak [MPa]															
DN	0,1	0,2	0,3	0,4	0,5	0,6	0,7	0,8	0,9	1,0	1,1	1,2	1,3	1,4	1,5	1,6
	Zaručený výtok [kg/h]															
15	8,9	12,6	15,5	17,8	20,0	21,8	23,6	25,2	26,8	28,2	29,6	30,9	32,2	33,4	34,5	35,7
25	173,5	245,3	300,5	347,0	387,9	424,9	459,0	490,6	520,4	548,5	575,3	600,9	625,4	649,0	671,8	693,8
Vzduch 20°C	**Otevírací přetlak [MPa]**															
DN	0,1	0,2	0,3	0,4	0,5	0,6	0,7	0,8	0,9	1,0	1,1	1,2	1,3	1,4	1,5	1,6
	Zaručený výtok [kg/h]															
15	0,6	0,9	1,2	1,5	1,8	2,1	2,4	2,7	3,0	3,3	3,6	3,9	4,2	4,5	4,8	5,1
25	24,8	37,3	49,8	62,3	74,8	87,3	99,8	112,3	124,9	137,4	149,9	162,4	174,9	187,4	200,0	212,4

Poznámka:
p_{max} = maximální otevírací přetlak [MPa]
α_w = zaručený výtokový součinitel:
DN 15 pro vodu $\alpha_w = 0{,}0010$
pro vzduch $\alpha_w = 0{,}0020$

DN 25 pro vodu $\alpha_w = 0{,}0070$
pro vzduch $\alpha_w = 0{,}0300$

P10 287 016

VENTIL POJISTNÝ NÍZKOZDVIŽNÝ PRUŽINOVÝ ČEPOVÝ

PN 16

P11 287 016

VENTIL POJISTNÝ NÍZKOZDVIŽNÝ PRUŽINOVÝ ČEPOVÝ PLYNOTĚSNÝ

PN 16

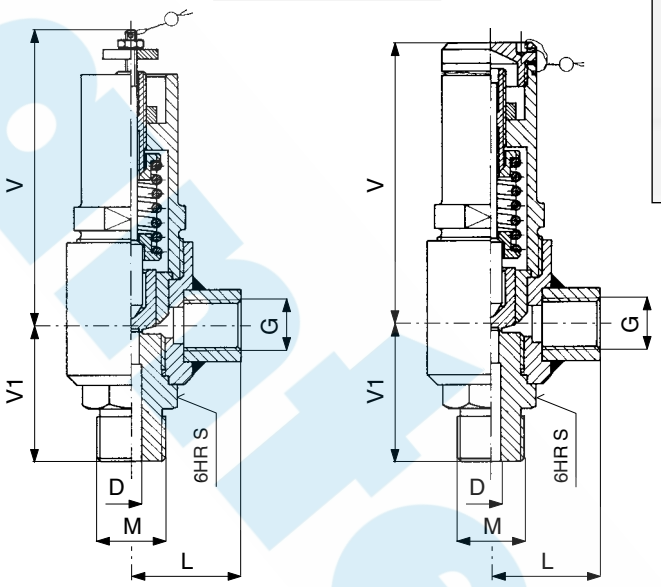

Připojovací a stavební rozměry

DN	D	M	G	V	V1	L	S	kg	Objednací číslo		
15	15	M 27 x 1,5	G 1/2	120	50	45	32	1,3	112 0071 (8)	112 0071 (P10)	112 0078 (P11)
25	25	M 42 x 2	G 1	155	70	55	46	3,2	112 0072 (9)	112 0072 (P10)	112 0079 (P11)

Použití

K jištění tlakových nádob a jiných tlakových zařízení proti překročení stanoveného tlaku. Pracovní látkou mohou být voda, vodní pára a vzduch.

Teplota [°C]	Tlak [MPa]
200	1,6

Rozsah nastavitelnosti otevíracích přetlaků je od 0,1 MPa do 1,6 MPa. Pojistný ventil lze po dohodě s výrobcem použít i pro jiná neagresivní média.

Technický popis

Ventil je v uzavřeném provedení nárožném s nadzdvihovacím zařízením pro přezkoušení činnosti za provozu. V tělese je zaválcováno sedlo, na které dosedá uzavírací kuželka. Kuželka je přitlačována do sedla tlačným hrotem. Sílu vyvozuje pružina. Plynotěsné provedení je zajištěno proti unikání provozní tekutiny do ovzduší utěsněním těsnícími kroužky, umístěnými mezi tělesem, dolním a horním krytem.

Materiál

Těleso, kryt dolní a horní	korozivzdorná ocel austenitická
Kuželka, sedlo	korozivzdorná ocel austenitická
Vedení kuželky	korozivzdorná ocel austenitická
Pružina	konstrukční ocel

Zkoušení

Ventil je zkoušen dle ČSN 13 3060, část 2.

Ovládání

Pojistný ventil pracuje samočinně tlakem pracovní látky na kuželku.

Montáž

Ventil může být zamontován jen ve svislé poloze s přívodem provozní tekutiny pod kuželku. Přívodní potrubí má být co nejkratší, pokud možno bez oblouků a o větší světlosti, než je jmenovitá světlost ventilu. Přívodní potrubí a provozní tekutina musí být zbaveny všech nečistot. Před uvedením ventilu do provozu se doporučuje provést několikeré nadzvednutí kuželky, aby se odstranily případné nečistoty v sedle. U plynotěsného provedení musí být výstupní potrubí provedeno tak, aby nenastalo zahlcování výstupní strany ventilu. Rozebírat pojistný ventil v záruční době smí jen odborník z výrobního závodu.

Připojení

Připojovací a stavební rozměry jsou uvedeny v tabulce.

Objednávání

Nutné údaje pro objednávku:
– jmenovitý tlak (PN)
– jmenovitá světlost (DN) v mm
– provozní médium
– skutečná max. provozní teplota média [°C]
– skutečný max. otevírací přetlak [MPa]
– výkon kg/h

Souhrná tabulka výtoků ventilů DN 15 a DN 25 nízkozdvižných pro pojistné ventily ev. č.: P 10 287 616, P 11 287 616, P 10 237 616, P 10 287 016, P 11 287 016 a P 10 647 016

Voda 20°C	Otevírací přetlak [MPa]															
DN	0,1	0,2	0,3	0,4	0,5	0,6	0,7	0,8	0,9	1,0	1,1	1,2	1,3	1,4	1,5	1,6
	Zaručený výtok [kg/h]															
15	8,9	12,6	15,5	17,8	20,0	21,8	23,6	25,2	26,8	28,2	29,6	30,9	32,2	33,4	34,5	35,7
25	173,5	245,3	300,5	347,0	387,9	424,9	459,0	490,6	520,4	548,5	575,3	600,9	625,4	649,0	671,8	693,8
Vzduch 20°C	**Otevírací přetlak [MPa]**															
DN	0,1	0,2	0,3	0,4	0,5	0,6	0,7	0,8	0,9	1,0	1,1	1,2	1,3	1,4	1,5	1,6
	Zaručený výtok [kg/h]															
15	0,6	0,9	1,2	1,5	1,8	2,1	2,4	2,7	3,0	3,3	3,6	3,9	4,2	4,5	4,8	5,1
25	24,8	37,3	49,8	62,3	74,8	87,3	99,8	112,3	124,9	137,4	149,9	162,4	174,9	187,4	200,0	212,4

Poznámka:
p_{max} = maximální otevírací přetlak [MPa]
α_w = zaručený výtokový součinitel:
DN 15 pro vodu $\alpha_w = 0{,}0010$
pro vzduch $\alpha_w = 0{,}0020$

DN 25 pro vodu $\alpha_w = 0{,}0070$
pro vzduch $\alpha_w = 0{,}0300$

P10 287 4100

VENTIL POJISTNÝ NÍZKOZDVIŽNÝ PRUŽINOVÝ ČEPOVÝ

PN 100

P11 287 4100

VENTIL POJISTNÝ NÍZKOZDVIŽNÝ PRUŽINOVÝ ČEPOVÝ PLYNOTĚSNÝ

PN 100

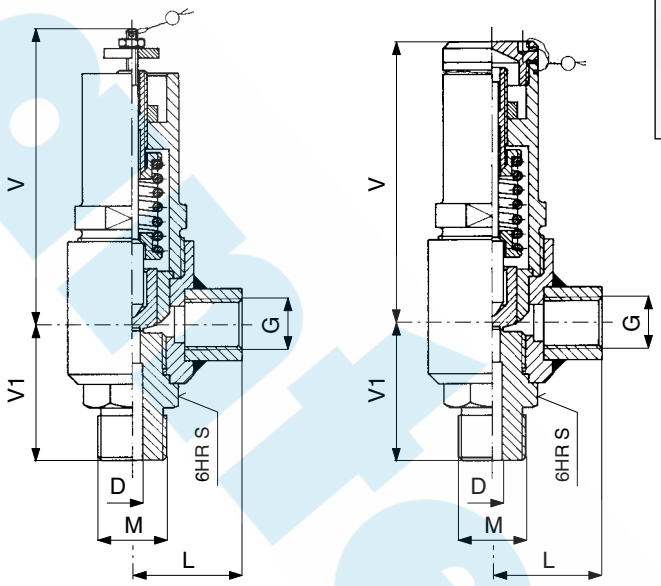

Připojovací a stavební rozměry

DN	D	M	G	V	V1	L	S	kg	Objednací číslo		
6	6	M 27 x 1,5	G 1/2	120	55	45	32	1,3	112 0035 (6)	112 0035 (P10)	112 0036 (P11)

Použití

K jištění tlakových nádob a jiných tlakových zařízení proti překročení stanoveného tlaku. Pracovní látkou mohou být voda, vodní pára a vzduch.

Teplota [°C]	Tlak [MPa]
200	10

Rozsah nastavitelnosti otevíracích přetlaků je od 1,0 MPa do 10,0 MPa. Pojistný ventil lze po dohodě s výrobcem použít i pro jiná neagresivní média.

Technický popis

Ventil je v uzavřeném provedení nárožném s nadzdvihovacím zařízením pro přezkoušení činnosti za provozu. V tělese je zaválcováno sedlo, na které dosedá uzavírací kuželka. Kuželka je přitlačována do sedla tlačným hrotem. Sílu vyvozuje pružina. Plynotěsné provedení je zajištěno proti unikání provozní tekutiny do ovzduší utěsněním těsnícími kroužky, umístěnými mezi tělesem, dolním a horním krytem.

Materiál

těleso, nátrubek, jehla, kryt	
čep, zátka	uhlíková ocel
vedení kuželky, kuželka, šroub	uhlíková ocel
pružina	konstrukční ocel

Zkoušení

Ventil je zkoušen dle ČSN 13 3060, část 2.

Ovládání

Pojistný ventil pracuje samočinně tlakem pracovní látky na kuželku.

Montáž

Ventil může být zamontován jen ve svislé poloze s přívodem provozní tekutiny pod kuželku. Přívodní potrubí má být co nejkratší, pokud možno bez oblouků a o větší světlosti, než je jmenovitá světlost ventilu. Přívodní potrubí a provozní tekutina musí být zbaveny všech nečistot. Před uvedením ventilu do provozu se doporučuje provést několikeré nadzvednutí kuželky, aby se odstranily případné nečistoty v sedle. U plynotěsného provedení musí být výstupní potrubí provedeno tak, aby nenastalo zahlcování výstupní strany ventilu. Rozebírat pojistný ventil v záruční době smí jen odborník z výrobního závodu.

Připojení

Připojovací a stavební rozměry jsou uvedeny v tabulce.

Objednávání

Nutné údaje pro objednávku:
– jmenovitý tlak (PN)
– jmenovitá světlost (DN) v mm
– provozní médium
– skutečná max. provozní teplota média [°C]
– skutečný max. otevírací přetlak [MPa]
– výkon kg/h

Souhrná tabulka výtoků ventilů: DN 6 nízkozdvižný pro vodu a vzduch P 10 287 4100, P 11 287 4100, P 10 287 0100 a P 11 287 0100

P_O [MPa]	Nízkozdvižný	
	voda 20 °C	vzduch 20 °C
	Q_z (kg/h)	
1,0	136	8
2,0	192	16
3,0	236	22
4,0	273	29
5,0	305	36
6,0	334	44
7,0	360	51
8,0	386	58
9,0	410	65
10,0	432	72

P10 287 0100

VENTIL POJISTNÝ NÍZKOZDVIŽNÝ PRUŽINOVÝ ČEPOVÝ

PN 100

P11 287 0100

VENTIL POJISTNÝ NÍZKOZDVIŽNÝ PRUŽINOVÝ ČEPOVÝ PLYNOTĚSNÝ

PN 100

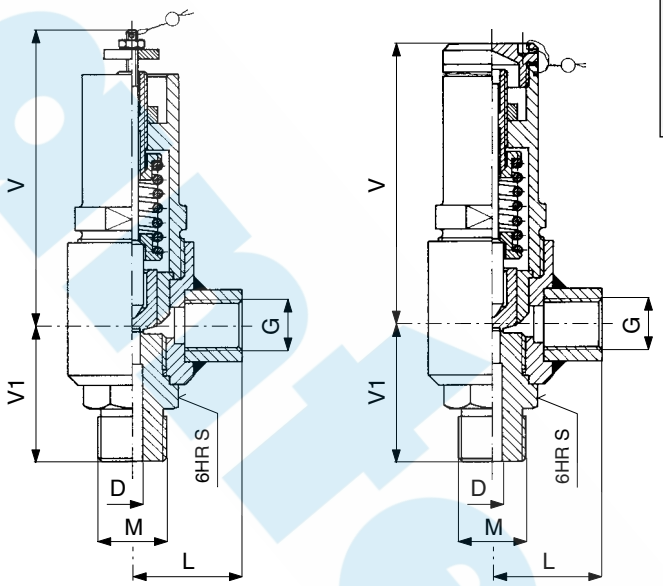

Připojovací a stavební rozměry

DN	D	M	G	V	V1	L	S	kg	Objednací číslo		
6	6	M 27 X 1,5	G 1/2	120	55	45	32	1,3	112 0082 (070)	112 0082 (P10)	112 0070 (P11)

Použití

K jištění tlakových nádob a jiných tlakových zařízení proti překročení stanoveného tlaku. Pracovní látkou mohou být voda, vodní pára a vzduch.

Teplota [°C]	Tlak [MPa]
200	10

Rozsah nastavitelnosti otevíracích přetlaků je od 1,0 MPa do 10,0 MPa. Pojistný ventil lze po dohodě s výrobcem použít i pro jiná neagresivní média.

Technický popis

Ventil je v uzavřeném provedení nárožném s nadzdvihovacím zařízením pro přezkoušení činnosti za provozu. V tělese je zaválcováno sedlo, na které dosedá uzavírací kuželka. Kuželka je přitlačována do sedla tlačným hrotem. Sílu vyvozuje pružina. Plynotěsné provedení je zajištěno proti unikání provozní tekutiny do ovzduší utěsněním těsnícími kroužky, umístěnými mezi tělesem, dolním a horním krytem.

Materiál

Těleso, nátrubek, vedení kuželky, kuželka, čep	korozivzdorná ocel austenitická
Kryt, šroub, jehla, vedení pružiny, zátka (u plynotěs. provedení)	korozivzdorná ocel
Pružina	konstrukční ocel ušlechtilá

Zkoušení

Ventil je zkoušen dle ČSN 13 3060, část 2.

Ovládání

Pojistný ventil pracuje samočinně tlakem pracovní látky na kuželku.

Montáž

Ventil může být zamontován jen ve svislé poloze s přívodem provozní tekutiny pod kuželku. Přívodní potrubí má být co nejkratší, pokud možno bez oblouků a o větší světlosti, než je jmenovitá světlost ventilu. Přívodní potrubí a provozní tekutina musí být zbaveny všech nečistot. Před uvedením ventilu do provozu se doporučuje provést několikeré nadzvednutí kuželky, aby se odstranily případné nečistoty v sedle. U plynotěsného provedení musí být výstupní potrubí provedeno tak, aby nenastalo zahlcování výstupní strany ventilu. Rozebírat pojistný ventil v záruční době smí jen odborník z výrobního závodu.

Připojení

Připojovací a stavební rozměry jsou uvedeny v tabulce.

Objednávání

Nutné údaje pro objednávku:
– jmenovitý tlak (PN)
– jmenovitá světlost (DN) v mm
– provozní médium
– skutečná max. provozní teplota média [°C]
– skutečný max. otevírací přetlak [MPa]
– výkon kg/h

Souhrná tabulka výtoků ventilů: DN 6 nízkozdvižný pro vodu a vzduch P 10 287 4100, P 11 287 4100, P 10 287 0100 a P 11 287 0100

P_O [MPa]	Nízkozdvižný	
	voda 20 °C	vzduch 20 °C
	Q_z (kg/h)	
1,0	136	8
2,0	192	16
3,0	236	22
4,0	273	29
5,0	305	36
6,0	334	44
7,0	360	51
8,0	386	58
9,0	410	65
10,0	432	72

P10 287 4250

VENTIL POJISTNÝ NÍZKOZDVIŽNÝ PRUŽINOVÝ ČEPOVÝ

PN 250

P11 287 4250

VENTIL POJISTNÝ NÍZKOZDVIŽNÝ PRUŽINOVÝ ČEPOVÝ PLYNOTĚSNÝ

PN 250

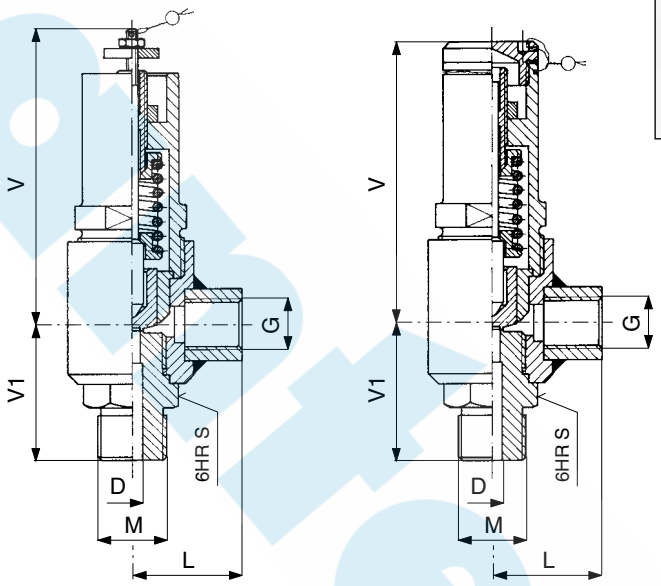

Připojovací a stavební rozměry

DN	D	M	G	V	V1	L	S	kg	Objednací číslo		
6	6	M 42 × 2	G 1	155	70	55	46	3,2	112 0038 (7)	112 0038 (P10)	112 0037 (P11)

Použití

K jištění tlakových nádob a jiných tlakových zařízení proti překročení stanoveného tlaku. Pracovní látkou mohou být voda, vodní pára a vzduch.

Teplota [°C]	Tlak [MPa]
200	25

Rozsah nastavitelnosti otevíracích přetlaků je od 2,5 MPa do 25 MPa. Pojistný ventil lze po dohodě s výrobcem použít i pro jiná neagresivní média.

Technický popis

Ventil je v uzavřeném provedení nárožném s nadzdvihovacím zařízením pro přezkoušení činnosti za provozu. V tělese je zaválcováno sedlo, na které dosedá uzavírací kuželka. Kuželka je přitlačována do sedla tlačným hrotem. Sílu vyvozuje pružina. Plynotěsné provedení je zajištěno proti unikání provozní tekutiny do ovzduší utěsněním těsnícími kroužky, umístěnými mezi tělesem, dolním a horním krytem.

Materiál

Těleso, nátrubek, jehla, kryt, čep, zátka	uhlíková ocel
Vedení kuželky, kuželka, šroub	uhlíková ocel
Pružina	konstrukční ocel

Zkoušení

Ventil je zkoušen dle ČSN 13 3060, část 2.

Ovládání

Pojistný ventil pracuje samočinně tlakem pracovní látky na kuželku.

Montáž

Ventil může být zamontován jen ve svislé poloze s přívodem provozní tekutiny pod kuželku. Přívodní potrubí má být co nejkratší, pokud možno bez oblouků a o větší světlosti, než je jmenovitá světlost ventilu. Přívodní potrubí a provozní tekutina musí být zbaveny všech nečistot. Před uvedením ventilu do provozu se doporučuje provést několikeré nadzvednutí kuželky, aby se odstranily případné nečistoty v sedle. U plynotěsného provedení musí být výstupní potrubí provedeno tak, aby nenastalo zahlcování výstupní strany ventilu. Rozebírat pojistný ventil v záruční době smí jen odborník z výrobního závodu.

Připojení

Připojovací a stavební rozměry jsou uvedeny v tabulce.

Objednávání

Nutné údaje pro objednávku:
– jmenovitý tlak (PN)
– jmenovitá světlost (DN) v mm
– provozní médium
– skutečná max. provozní teplota média [°C]
– skutečný max. otevírací přetlak [MPa]
– výkon kg/h

Souhrná tabulka výtoků ventilů: DN 6 nízkozdvižný pro vodu a vzduch P 10 287 4250, P 11 287 4250, P 10 287 0250 a P 11 287 0250

P_O [MPa]	Nízkozdvižný	
	voda 20 °C	vzduch 20 °C
	Q_z (kg/h)	
2,5	216	18
5,0	305	36
7,5	374	54
10,0	432	72
12,5	482	89
15,0	528	107
17,5	571	125
20,0	610	143
22,5	648	160
25,0	682	178

P10 287 0250

VENTIL POJISTNÝ NÍZKOZDVIŽNÝ PRUŽINOVÝ ČEPOVÝ

PN 250

P11 287 0250

VENTIL POJISTNÝ NÍZKOZDVIŽNÝ PRUŽINOVÝ ČEPOVÝ PLYNOTĚSNÝ

PN 250

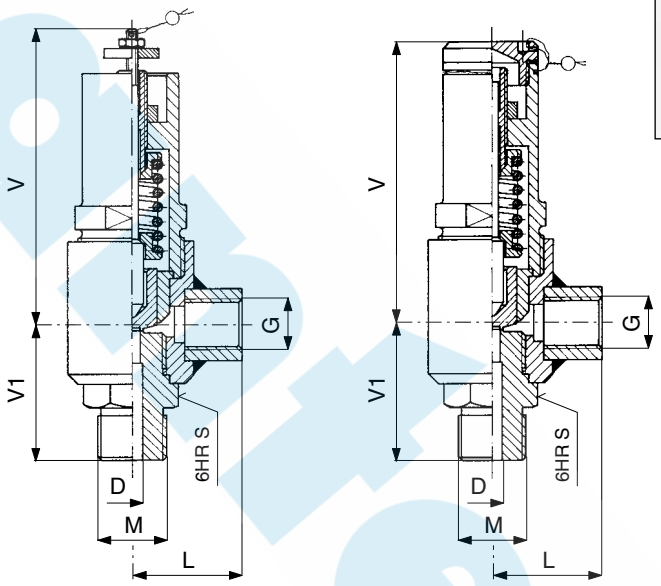

Připojovací a stavební rozměry

DN	D	M	G	V	V1	L	S	kg	Objednací číslo		
6	6	M 42 × 2	G1	155	70	55	46	3,2	112 0077 (6)	112 0077 (P10)	112 0076 (P11)

Použití

K jištění tlakových nádob a jiných tlakových zařízení proti překročení stanoveného tlaku. Pracovní látkou mohou být voda, vodní pára a vzduch.

Teplota [°C]	Tlak [MPa]
200	25

Rozsah nastavitelnosti otevíracích přetlaků je od 2,5 MPa do 25 MPa. Pojistný ventil lze po dohodě s výrobcem použít i pro jiná neagresivní média.

Technický popis

Ventil je v uzavřeném provedení nárožném s nadzdvihovacím zařízením pro přezkoušení činnosti za provozu. V tělese je zaválcováno sedlo, na které dosedá uzavírací kuželka. Kuželka je přitlačována do sedla tlačným hrotem. Sílu vyvozuje pružina. Plynotěsné provedení je zajištěno proti unikání provozní tekutiny do ovzduší utěsněním těsnícími kroužky, umístěnými mezi tělesem, dolním a horním krytem.

Materiál

Těleso, čep, sedlo	korozivzdorná ocel
Kryt, vedení kuželky	korozivzdorná ocel
Kuželka	korozivzdorná ocel
Pružina	konstrukční ocel ušlechtilá

Zkoušení

Ventil je zkoušen dle ČSN 13 3060, část 2.

Ovládání

Pojistný ventil pracuje samočinně tlakem pracovní látky na kuželku.

Montáž

Ventil může být zamontován jen ve svislé poloze s přívodem provozní tekutiny pod kuželku. Přívodní potrubí má být co nejkratší, pokud možno bez oblouků a o větší světlosti, než je jmenovitá světlost ventilu. Přívodní potrubí a provozní tekutina musí být zbaveny všech nečistot. Před uvedením ventilu do provozu se doporučuje provést několikeré nadzvednutí kuželky, aby se odstranily případné nečistoty v sedle. U plynotěsného provedení musí být výstupní potrubí provedeno tak, aby nenastalo zahlcování výstupní strany ventilu. Rozebírat pojistný ventil v záruční době smí jen odborník z výrobního závodu.

Připojení

Připojovací a stavební rozměry jsou uvedeny v tabulce.

Objednávání

Nutné údaje pro objednávku:
– jmenovitý tlak (PN)
– jmenovitá světlost (DN) v mm
– provozní médium
– skutečná max. provozní teplota média [°C]
– skutečný max. otevírací přetlak [MPa]
– výkon kg/h

Souhrná tabulka výtoků ventilů: DN 6 nízkozdvižný pro vodu a vzduch P 10 287 4250, P 11 287 4250, P 10 287 0250, P 11 287 0250

P_O [MPa]	Nízkozdvižný	
	voda 20 °C	vzduch 20 °C
	Q_z (kg/h)	
2,5	216	18
5,0	305	36
7,5	374	54
10,0	432	72
12,5	482	89
15,0	528	107
17,5	571	125
20,0	610	143
22,5	648	160
25,0	682	178

P10 647 016

VENTIL POJISTNÝ NÍZKOZDVIŽNÝ PRUŽINOVÝ ČEPOVÝ

PN 16

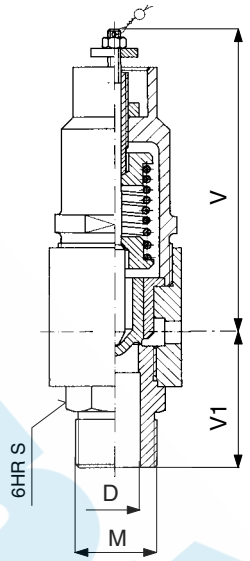

Připojovací a stavební rozměry

DN	D	M	V	V1	S	kg	Objednací číslo
15	15	M 27 x 1,5	120	50	32	1,2	112 0081
25	25	M 42 x 2	155	70	46	3,1	112 0085

Použití

K jištění tlakových nádob a jiných tlakových zařízení proti překročení stanoveného tlaku. Pracovní látkou mohou být voda, vodní pára, vzduch a neagresivní plyny a kapaliny.

Teplota [°C]	Tlak [MPa]
200	1,6

Rozsah nastavitelnosti otevíracích přetlaků je od 0,1 MPa do 1,6 Mpa.

Technický popis

Ventil je v uzavřeném provedení nárožném s nadzdvihovacím zařízením pro přezkoušení činnosti za provozu. V tělese je zaválcováno sedlo, na které dosedá uzavírací kuželka. Kuželka je přitlačována do sedla tlačným hrotem. Sílu vyvozuje pružina.

Materiál

Těleso, kryt dolní a horní	korozivzdorná ocel
Kuželka, sedlo, vedení kuželky	korozivzdorná ocel
Pružina	konstrukční ocel ušlechtilá

Zkoušení

Ventil je zkoušen dle ČSN 13 3060, část 2.

Ovládání

Pojistný ventil pracuje samočinně tlakem pracovní látky na kuželku.

Montáž

Ventil může být zamontován jen ve svislé poloze s přívodem provozní tekutiny pod kuželku. Přívodní potrubí má být co nejkratší, pokud možno bez oblouků a o větší světlosti, než je jmenovitá světlost ventilu. Přívodní potrubí a provozní tekutina musí být zbaveny všech nečistot. Před uvedením ventilu do provozu se doporučuje provést několikeré nadzvednutí kuželky, aby se odstranily případné nečistoty v sedle. Rozebírat pojistný ventil v záruční době smí jen odborník z výrobního závodu. Výstup je ve vodorovném směru do volna.

Mantex a.s.

Připojení

Připojovací a stavební rozměry jsou uvedeny v tabulce.

Objednávání

Nutné údaje pro objednávku:
– jmenovitý tlak (PN)
– jmenovitá světlost (DN) v mm
– provozní médium
– skutečná max. provozní teplota média [°C]
– skutečný max. otevírací přetlak [MPa]
– výkon kg/h

Souhrná tabulka výtoků ventilů DN 15 a DN 25 nízkozdvižných pro pojistné ventily ev. č.: P 10 287 616, P 11 287 616, P 10 237 616, P 10 287 016, P 11 287 016 a P 10 647 016

Voda 20°C	Otevírací přetlak [MPa]															
DN	0,1	0,2	0,3	0,4	0,5	0,6	0,7	0,8	0,9	1,0	1,1	1,2	1,3	1,4	1,5	1,6
	Zaručený výtok [kg/h]															
15	8,9	12,6	15,5	17,8	20,0	21,8	23,6	25,2	26,8	28,2	29,6	30,9	32,2	33,4	34,5	35,7
25	173,5	245,3	300,5	347,0	387,9	424,9	459,0	490,6	520,4	548,5	575,3	600,9	625,4	649,0	671,8	693,8
Vzduch 20°C	**Otevírací přetlak [MPa]**															
DN	0,1	0,2	0,3	0,4	0,5	0,6	0,7	0,8	0,9	1,0	1,1	1,2	1,3	1,4	1,5	1,6
	Zaručený výtok [kg/h]															
15	0,6	0,9	1,2	1,5	1,8	2,1	2,4	2,7	3,0	3,3	3,6	3,9	4,2	4,5	4,8	5,1
25	24,8	37,3	49,8	62,3	74,8	87,3	99,8	112,3	124,9	137,4	149,9	162,4	174,9	187,4	200,0	212,4

Poznámka:
p_{max} = maximální otevírací přetlak [MPa]
α_w = zaručený výtokový součinitel:
DN 15 pro vodu $\alpha_w = 0{,}0010$
pro vzduch $\alpha_w = 0{,}0020$

DN 25 pro vodu $\alpha_w = 0{,}0070$
pro vzduch $\alpha_w = 0{,}0300$

PŘÍPOJKA K POJISTNÝM VENTILŮM – VSTUP

PN 16

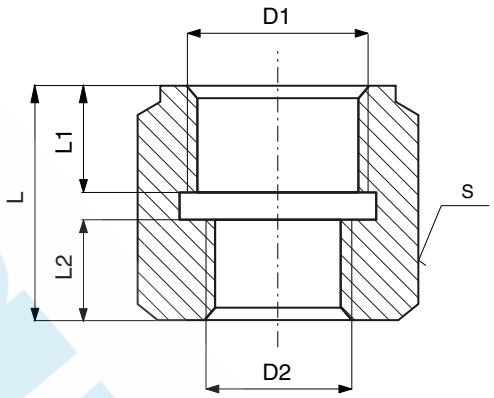

Připojovací a stavební rozměry

DN	D1	D2	L	L1	L2	S	kg	Objednací číslo	
								Konstrukční ocel	Korozivzdorná ocel austenitická
15	M 27 x 1,5	G 1/2	32	12,5	15	36	0,16	81 0052	81 0148
15	M 27 x 1,5	G 3/4	32	12,5	15	36	0,14	81 0053	81 0149
25	M 42 x 2	G 1	40	19	15	55	0,44	81 0055	81 0150
25	M 42 x 2	G 1 1/4	43	19	18	55	0,41	81 0056	81 0151
25	M 42 x 2	G 1 1/2	45	19	20	60	0,52	81 0058	81 0152

Použití

Pro pojistné ventily P 10 2237 616, P 10 3237 616 a P 10 237 616.
Pro připojení pojistného ventilu do potrubí. Používá se pro vodu, vodní páru, vzduch a neagresivní plyny a kapaliny do max. teploty 200 °C a max. tlaku 1,6 MPa.

Materiál

Přípojka	konstrukční ocel

Zkoušení

Zkoušení podle ČSN 13 3060 a ČSN 13 7502.

Připojení

Připojovací a stavební rozměry jsou uvedeny v tabulce.

Objednávání

Nutné údaje pro objednávku:
– samostatně nebo s těsněním.

Mantex a.s.

PŘÍPOJKA K POJISTNÝM VENTILŮM – VÝSTUP

PN 16

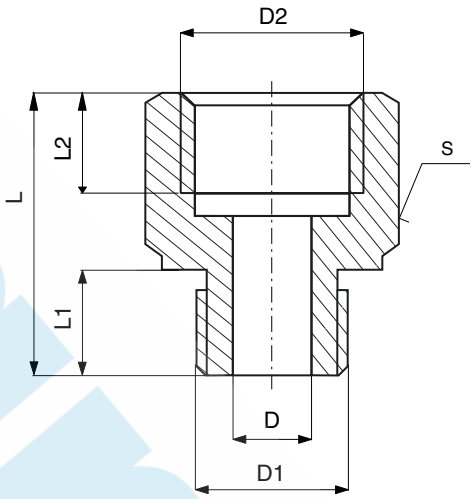

Připojovací a stavební rozměry

DN	D	D1	D2	L	L1	L2	S	kg	Objednací číslo	
									Konstrukční ocel	Korozivzdorná ocel austenitická
15	12	G 1/2	G 3/4	40	15	15	32	0,105	81 0054	81 0153
25	20	G 1	G 1 1/4					0,3	81 0057	81 0154
25	20	G 1	G 1 1/2					0,5	81 0059	81 0155

Použití

Pro pojistné ventily P 10 2237 616, P 10 3237 616 a P 10 237 616.
Pro připojení pojistného ventilu do potrubí. Používá se pro vodu, vodní páru, vzduch a neagresivní plyny a kapaliny do max. teploty 200 °C a max. tlaku 1,6 MPa.

Materiál

Přípojka	konstrukční ocel

Zkoušení

Zkoušení podle ČSN 13 3060 a ČSN 13 7502.

Připojení

Připojovací a stavební rozměry jsou uvedeny v tabulce.

Objednávání

Nutné údaje pro objednávku:
– samostatně nebo s těsněním.

Mantex a.s.

Mantex a.s.

5

ARMATURY PRO ODVOD KONDENZÁTU

MX 201030

D 01 187 601

ODVADĚČ KONDENZÁTU

PN 1

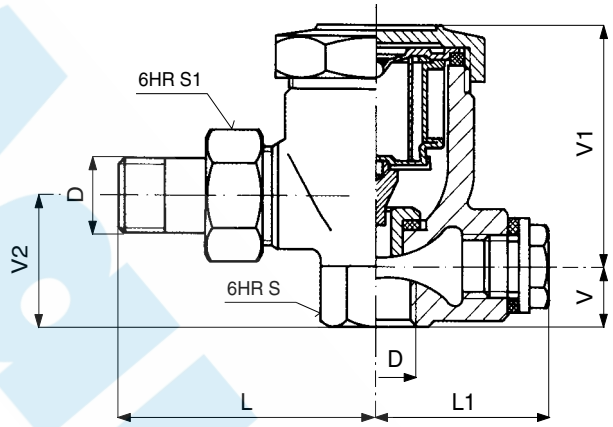

Připojovací a stavební rozměry

DN	D	L	L1	V	V1	V2	S	S1	kg	Objednací číslo
15	G 1/2	75	49	17,5	62,5	37	30	32	0,8	162 0004
20	G 3/4	81	50	22	61	40	36	41	0,9	162 0005

Použití

K samočinnému vypouštění kondenzátu z potrubí a těles nízkotlakých soustav ústředního topení. Zabraňuje průtoku páry do kondenzátního potrubí. Použití pro vodní páru, vodu.

Teplota [°C]	Tlak [MPa]
120	0,1

Odvaděč kondenzátu lze po dohodě s výrobcem použít i pro jiná neagresivní média.

Technický popis

V tělese je zamontován termostat se speciální náplní. Na termostatu je přichycena kuželka. Odvaděč se při zvyšující teplotě média uzavírá a je plně uzavřen při 99 °C.

Materiál

Těleso, šroubení	šedá litina
Přesuvná matice	šedá litina
Sedlo, kuželka	mosaz
Termostat	tombak

Zkoušení

Ventil je zkoušen dle ČSN 13 3060, část 2.

Ovládání

Odvaděč nevyžaduje žádnou zvláštní obsluhu a údržbu.
V případě porušení funkce termostatu je nutno jej vyměnit.

Montáž

Odvaděč je možno montovat pouze do vodorovného potrubí.

Připojení

Na vstupu je šroubení s vnějším trubkovým závitem pro připojení na závitové trubky, na výstupu nátrubky s trubkovým závitem. Připojovací a stavební rozměry jsou uvedeny v tabulce.

Objednávání

Nutné údaje pro objednávku:
– jmenovitý tlak (PN)
– jmenovitá světlost (DN) v mm
– provozní médium
– skutečná max. provozní teplota média [°C]
– skutečný max. provozní přetlak [MPa]

KL MX 307.000.00
10/2020

Mantex si vyhrazuje právo změny výrobků a jejich specifikace bez předchozího upozornění.

D 01 187 601 a

TERMOSTAT

PN 1

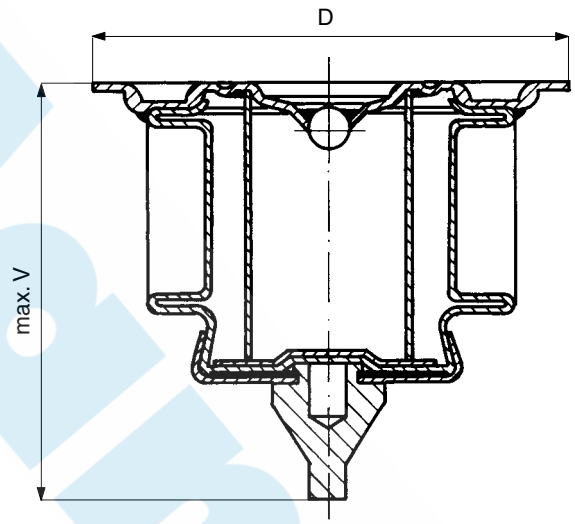

Připojovací a stavební rozměry

D	max. V	kg	Objednací číslo
50	45	0,06	981 0000

Použití

Jako náhradní díl pro odvaděč kondenzátu D 01 187 601. Použití pro vodní páru, vodu. Po dohodě s výrobcem lze použít i pro jiná neagresivní média.

Teplota [°C]	Tlak [MPa]
120	0,1

Technický popis

Termostat je plněný speciální náplní.

Materiálové provedení

termostat tombak 42 3203

Zkoušení

Termostat je zkoušen dle ČSN 13 3060, část 2.

Připojení

Připojovací a stavební rozměry jsou uvedeny v tabulce.

Objednávání

Nutné údaje pro objednávku:
– druh média

Mantex a.s.

Mantex a.s.

6

ARMATURY A PŘÍSLUŠENSTVÍ K TLAKOMĚRŮM

MX 201030

DIN 16 260

KOHOUT TLAKOMĚROVÝ. ČEP/NÁTRUBKOVÁ PŘÍPOJKA

PN 6

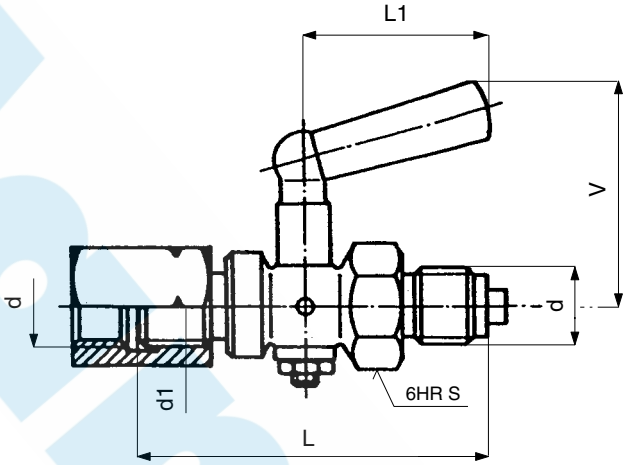

Připojovací a stavební rozměry

d	d1	L	L1	V	S	kg	Objednací číslo
M 12 × 1,5	M 12 × 1,5 L	55	28	32	17	0,1	121 0195
G 1/4	G 1/4 L	55	28	32	17	0,1	121 0196

Použití

Pro připojení tlakoměru s plochým těsněním. Kohout není způsobilý k regulaci. Kohout lze použít pro vodu a vzduch při:

Teplota [°C]	Tlak [MPa]
50	0,6

Po dohodě s výrobcem jej lze použít i pro jiná neagresivní média.

Technický popis

Těleso kohoutu je obrobek z tyče, kužel je přidržován zdola maticí. Tlakoměrový kohout je armatura sloužící k uzavření průtoku provozní látky. Po uzavření kohoutu slouží k vypuštění provozní látky mezi kohoutem a tlakoměrem odvzdušňovací otvor v tělese. Na kuželu jsou vyznačeny rýhy, udávající směr vrtání pro obsluhu kohoutu.

Materiál

Těleso, kužel	mosaz
Nátrubková přípojka	ocel, povrchová úprava
Rukojeť	plast

Zkoušení

Kohout je zkoušen podle ČSN 13 3060, část 2.

Ovládání

Rukojetí.

Montáž

Kohout lze montovat v libovolné poloze. Těleso je nutno při montáži nastavit tak, aby při profukování a odvzdušňování nemohlo dojít ke zranění obsluhy provozní látkou.

Připojení

Provedení s čepem a nátrubkovou přípojkou.
Připojovací a stavební rozměry jsou uvedeny v tabulce.

Objednávání

Nutné údaje pro objednávku:
– jmenovitý tlak (PN)
– připojení
– provozní médium
– skutečná maximální provozní teplota média [°C]
– skutečný maximální provozní přetlak [MPa]

Pracovní polohy

Odvzdušnění

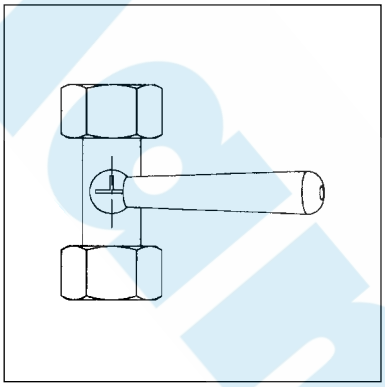

nulová poloha
přívod uzavřen

Provoz

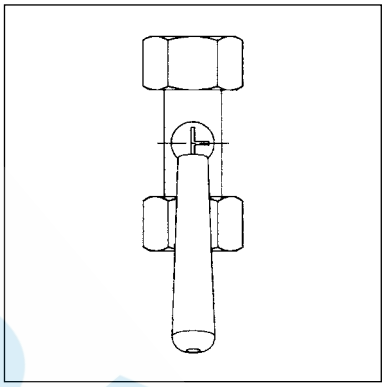

tlakoměr pod tlakem
přívod otevřen

Vypouštění

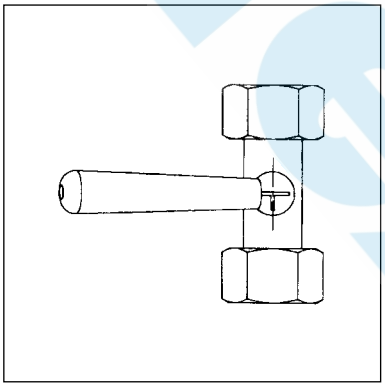

tlakoměr uzavřen
přívod otevřen
provozní tekutina uniká ven

Mantex a.s.

KOHOUT TLAKOMĚROVÝ NÁTRUBKOVÝ

PN 6

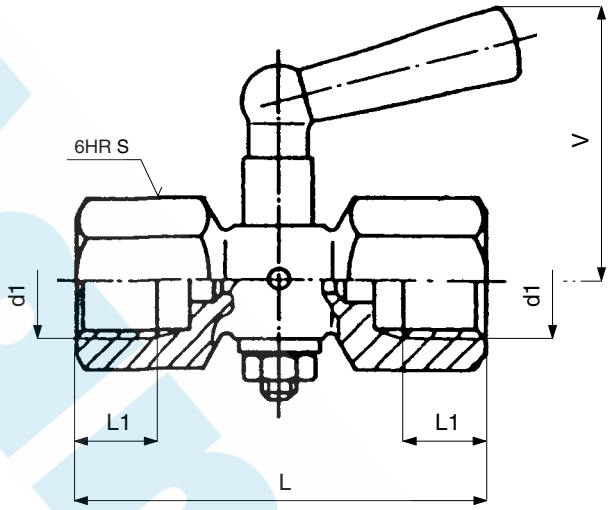

Připojovací a stavební rozměry

d	L	L1	V	S	kg	Objednací číslo
M 12 × 1,5	48	10	32	17	0,07	121 0198
G 1/4	48	10	32	17	0,07	121 0197

Použití

Pro připojení tlakoměru s plochým těsněním. Kohout není způsobilý k regulaci. Kohout lze použít pro vodu a vzduch při:

Teplota [°C]	Tlak [MPa]
50	0,6

Po dohodě s výrobcem jej lze použít i pro jiná neagresivní média.

Technický popis

Těleso kohoutu je obrobek z tyče, kužel je přidržován zdola maticí. Tlakoměrový kohout je armatura sloužící k uzavření průtoku provozní látky. Po uzavření kohoutu slouží k vypuštění provozní látky mezi kohoutem a tlakoměrem odvzdušňovací otvor v tělese. Na kuželu jsou vyznačeny rýhy, udávající směr vrtání pro obsluhu kohoutu.

Materiál

Těleso, kužel	mosaz
Rukojeť	plast

Zkoušení

Kohout je zkoušen podle ČSN 13 3060, část 2.

Ovládání

Rukojetí.

Montáž

Kohout lze montovat v libovolné poloze. Těleso je nutno při montáži nastavit tak, aby při profukování a odvzdušňování nemohlo dojít ke zranění obsluhy provozní látkou.

Připojení

Připojení je nátrubkové.
Připojovací a stavební rozměry jsou uvedeny v tabulce.

Objednávání

Nutné údaje pro objednávku:
– jmenovitý tlak (PN)
– připojení
– provozní médium
– skutečná maximální provozní teplota média [°C]
– skutečný maximální provozní přetlak [MPa]

Pracovní polohy

Odvzdušnění

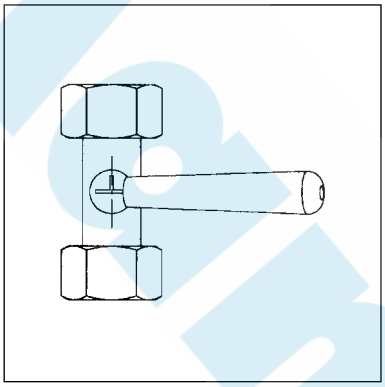

nulová poloha
přívod uzavřen

Provoz

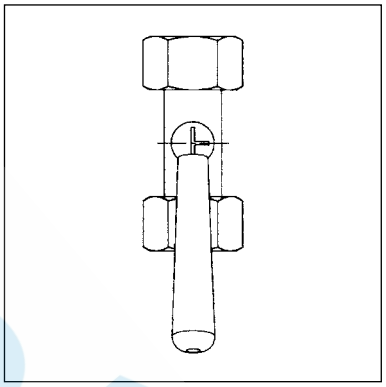

tlakoměr pod tlakem
přívod otevřen

Vypouštění

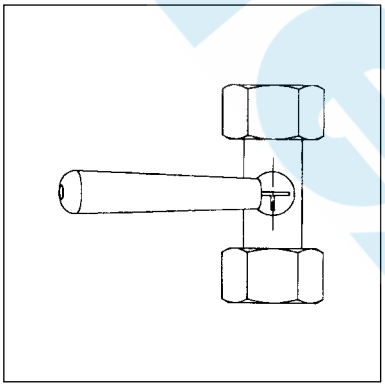

tlakoměr uzavřen
přívod otevřen
provozní tekutina uniká ven

Mantex a.s.

KOHOUT TLAKOMĚROVÝ S NÁTRUBKEM A ČEPEM

PN 6

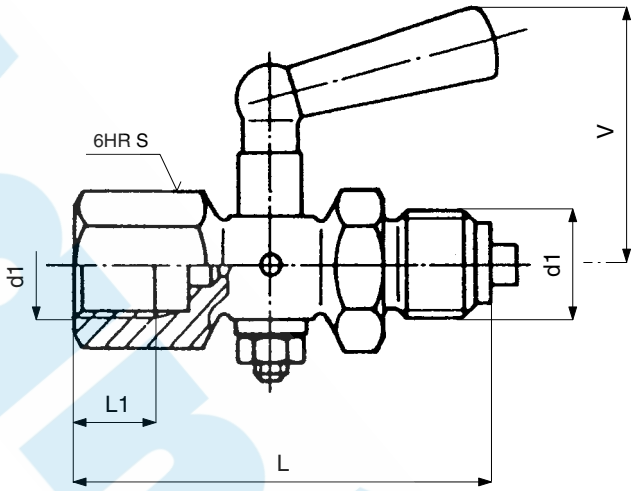

Připojovací a stavební rozměry

d	L	L1	V	S	kg	Objednací číslo
M 12 × 1,5	51	10	32	17	0,07	121 0200
G 1/4	51	10	32	17	0,07	121 0199

Použití

Pro připojení tlakoměru s plochým těsněním. Kohout není způsobilý k regulaci. Kohout lze použít pro vodu a vzduch při:

Teplota [°C]	Tlak [MPa]
50	0,6

Po dohodě s výrobcem jej lze použít i pro jiná neagresivní média.

Technický popis

Těleso kohoutu je obrobek z tyče, kužel je přidržován zdola maticí. Tlakoměrový kohout je armatura sloužící k uzavření průtoku provozní látky. Po uzavření kohoutu slouží k vypuštění provozní látky mezi kohoutem a tlakoměrem odvzdušňovací otvor v tělese. Na kuželu jsou vyznačeny rýhy, udávající směr vrtání pro obsluhu kohoutu.

Materiál

Těleso, kužel	mosaz
Rukojeť	plast

Zkoušení

Kohout je zkoušen podle ČSN 13 3060, část 2.

Ovládání

Rukojetí.

Montáž

Kohout lze montovat v libovolné poloze. Těleso je nutno při montáži nastavit tak, aby při profukování a odvzdušňování nemohlo dojít ke zranění obsluhy provozní látkou.

Připojení

Kohout je připojen pomocí nátrubku a čepu.
Připojovací a stavební rozměry jsou uvedeny v tabulce.

Objednávání

Nutné údaje pro objednávku:
– jmenovitý tlak (PN)
– připojení
– provozní médium
– skutečná maximální provozní teplota média [°C]
– skutečný maximální provozní přetlak [MPa]

Mantex a.s.

Pracovní polohy

Odvzdušnění

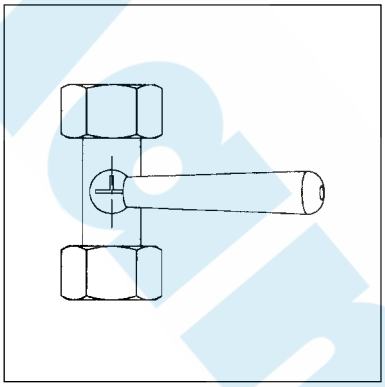

nulová poloha
přívod uzavřen

Provoz

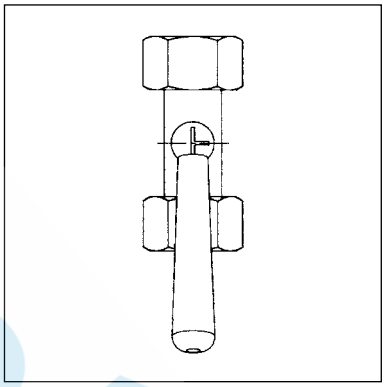

tlakoměr pod tlakem
přívod otevřen

Vypouštění

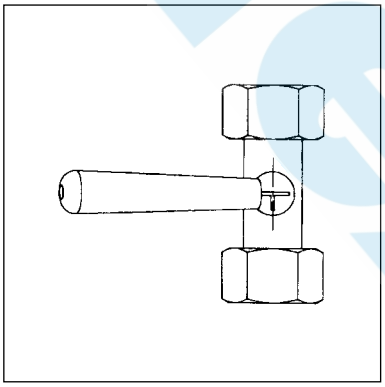

tlakoměr uzavřen
přívod otevřen
provozní tekutina uniká ven

Mantex a.s.

KOHOUT TLAKOMĚROVÝ S NÁTRUBKEM A ČEPEM (bez možnosti odvzdušnění)

PN 6

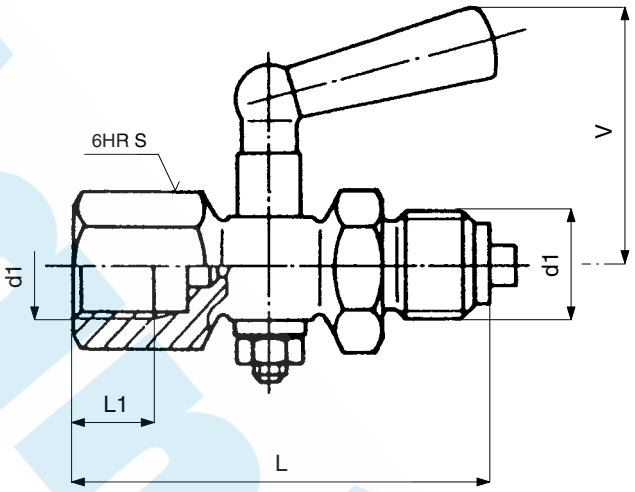

Připojovací a stavební rozměry

d1	L	L1	V	S	kg	Objednací číslo
G 1/4	51	10	32	17	0,07	121 0231

Použití

Pro připojení tlakoměru s plochým těsněním. Kohout není způsobilý k regulaci. Kohout lze použít pro vodu a vzduch při:

Teplota [°C]	Tlak [MPa]
50	0,6

Po dohodě s výrobcem jej lze použít i pro jiná neagresivní média.

Technický popis

Těleso kohoutu je obrobek z tyče, kužel je přidržován zdola maticí. Tlakoměrový kohout je armatura sloužící k uzavření průtoku provozní látky. Na kuželu jsou vyznačeny rýhy, udávající směr vrtání pro obsluhu kohoutu.

Materiál

Těleso, kužel	mosaz
Rukojeť	plast

Zkoušení

Kohout je zkoušen podle ČSN 13 3060, část 2.

Ovládání

Rukojetí.

Montáž

Kohout lze montovat v libovolné poloze.

Připojení

Kohout je připojen pomocí nátrubku a čepu.
Připojovací a stavební rozměry jsou uvedeny v tabulce.

Objednávání

Nutné údaje pro objednávku:
– jmenovitý tlak (PN)
– připojení
– provozní médium
– skutečná maximální provozní teplota média [°C]
– skutečný maximální provozní přetlak [MPa]

Mantex s.r.o.

Pracovní polohy

Provoz

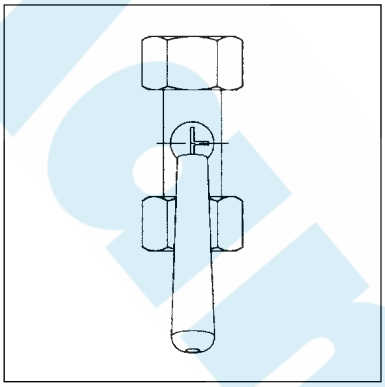

tlakoměr pod tlakem
přívod otevřen

Vypouštění

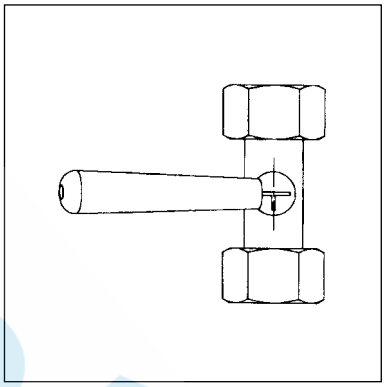

tlakoměr uzavřen
přívod otevřen
provozní tekutina uniká ven

Mantex.a.s.

DIN 16 262

KOHOUT TLAKOMĚROVÝ ČEP/NÁTRUBKOVÁ PŘÍPOJKA

PN 25

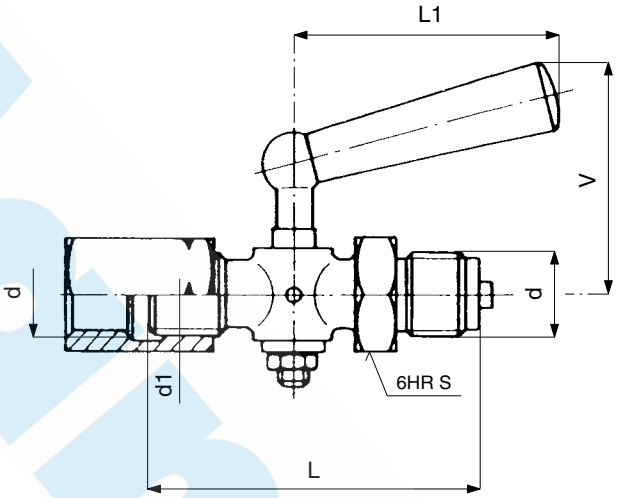

Připojovací a stavební rozměry

d	d1	L	L1	V	S	kg	Objednací číslo
M 20 × 1,5	M 20 × 1,5 L	80	63	56	27	0,36	121 0202
G 1/2	G 1/2 L	80	63	56	27	0,36	121 0201

Použití

Pro připojení tlakoměru s plochým těsněním. Kohout není způsobilý k regulaci. Kohout lze použít pro vodu a vzduch při:

Teplota [°C]	Tlak [MPa]
50	2,5

Po dohodě s výrobcem jej lze použít i pro jiná neagresivní média.

Technický popis

Těleso kohoutu je kované, kužel je přidržován zdola maticí. Tlakoměrový kohout je armatura sloužící k uzavření průtoku provozní látky. Po uzavření kohoutu slouží k vypuštění provozní látky mezi kohoutem a tlakoměrem odvzdušňovací otvor v tělese. Na kuželu jsou vyznačeny rýhy, udávající směr vrtání pro obsluhu kohoutu.

Materiál

Těleso, kužel	mosaz
Nátrubková přípojka	ocel, povrchová úprava
Rukojeť	plast

Zkoušení

Kohout je zkoušen podle ČSN 13 3060, část 2.

Ovládání

Rukojetí.

Montáž

Kohout lze montovat v libovolné poloze. Těleso je nutno při montáži nastavit tak, aby při profukování a odvzdušňování nemohlo dojít ke zranění obsluhy provozní látkou.

Připojení

Pomocí čepu a nátrubkové přípojky.
Připojovací a stavební rozměry jsou uvedeny v tabulce.

Objednávání

Nutné údaje pro objednávku:
– jmenovitý tlak (PN)
– připojení
– provozní médium
– skutečná maximální provozní teplota média [°C]
– skutečný maximální provozní přetlak [MPa]

Pracovní polohy

Odvzdušnění

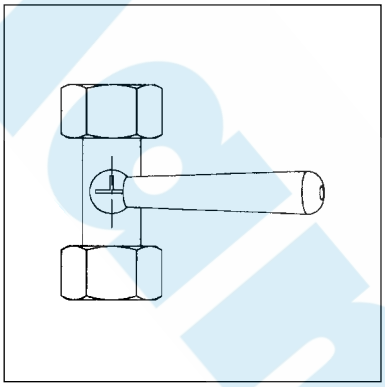

nulová poloha
přívod uzavřen

Provoz

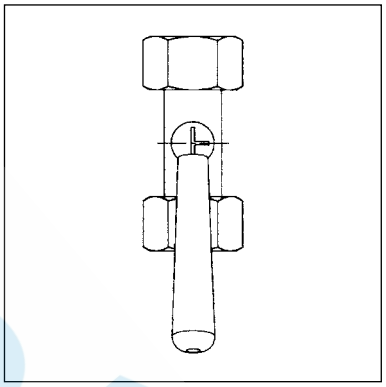

tlakoměr pod tlakem
přívod otevřen

Vypouštění

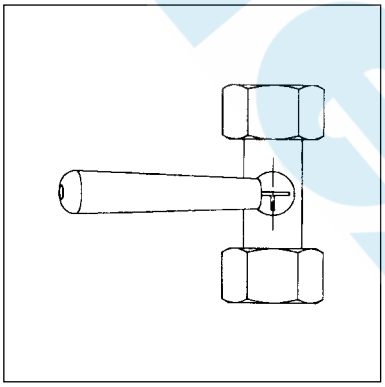

tlakoměr uzavřen
přívod otevřen
provozní tekutina uniká ven

Mantex a.s.

DIN 16 263

KOHOUT TLAKOMĚROVÝ ZKUŠEBNÍ ČEP/NÁTRUBKOVÁ PŘÍPOJKA

PN 25

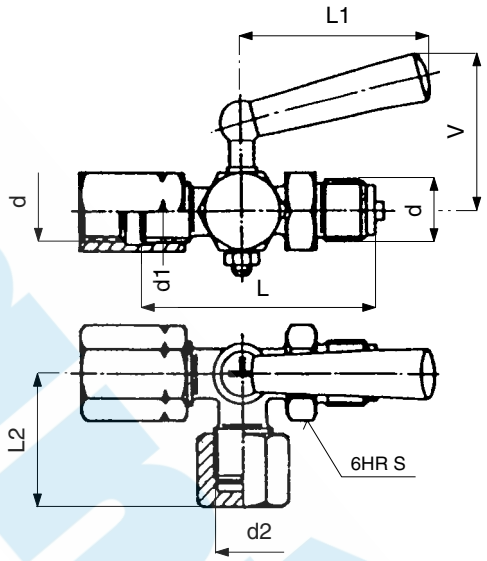

Připojovací a stavební rozměry

d	d1	d2	L	L1	L2	V	S	kg	Objednací číslo
M 20 × 1,5	M 20 × 1,5 L	M 20 × 1,5	80	63	35,5	56	27	0,5	121 0204
G 1/2	G 1/2 L	M 20 × 1,5	80	63	35,5	56	27	0,5	121 0203

Použití

Pro připojení tlakoměru a zkušebního tlakoměru s plochým těsněním. Kohout není způsobilý k regulaci. Kohout lze použít pro vodu a vzduch při:

Teplota [°C]	Tlak [MPa]
50	2,5

Po dohodě s výrobcem jej lze použít i pro jiná neagresivní média.

Technický popis

Těleso kohoutu je kované, kužel je přidržován zdola maticí. Tlakoměrový kohout je armatura sloužící k uzavření průtoku provozní látky. Boční výstup slouží k připojení zkušebního tlakoměru nebo k odvzdušňování tlakoměru a profukování přípojky. Na kuželu jsou vyznačeny rýhy, udávající směr vrtání pro obsluhu kohoutu.

Materiál

Těleso, kužel	mosaz
Nátrubková přípojka	ocel, povrchová úprava
Matice	ocel, povrchová úprava
Rukojeť	plast

Zkoušení

Kohout je zkoušen podle ČSN 13 3060, část 2.

Ovládání

Rukojetí.

Montáž

Kohout lze montovat v libovolné poloze. Boční výstup je nutno při montáži nastavit tak, aby při profukování a odvzdušňování nemohlo dojít ke zranění obsluhy provozní látkou.

Připojení

Pomocí čepu a nátrubkové přípojky.
Připojovací a stavební rozměry jsou uvedeny v tabulce.

Objednávání

Nutné údaje pro objednávku:
– jmenovitý tlak (PN)
– připojení
– provozní médium
– skutečná maximální provozní teplota média [°C]
– skutečný maximální provozní přetlak [MPa]

Pracovní polohy

Odvzdušnění

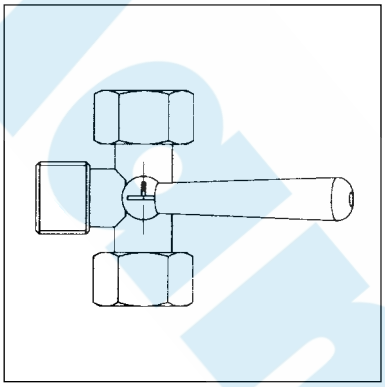

nulová poloha
přívod uzavřen

Provoz

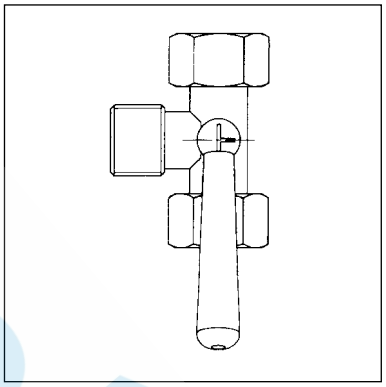

tlakoměr pod tlakem
přívod otevřen

Vypouštění

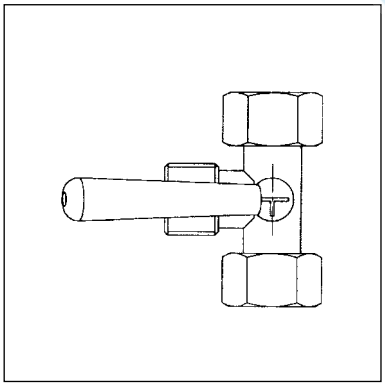

tlakoměr uzavřen
přívod otevřen
provozní tekutina uniká ven

Zkoušení

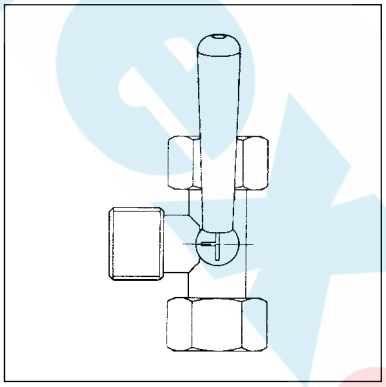

tlakoměr
i zkušební tlakoměr pod tlakem
přívod otevřen

KOHOUT TLAKOMĚROVÝ ZKUŠEBNÍ S PŘÍRUBOU. ČEP/NÁTRUBKOVÁ PŘÍPOJKA

PN 25

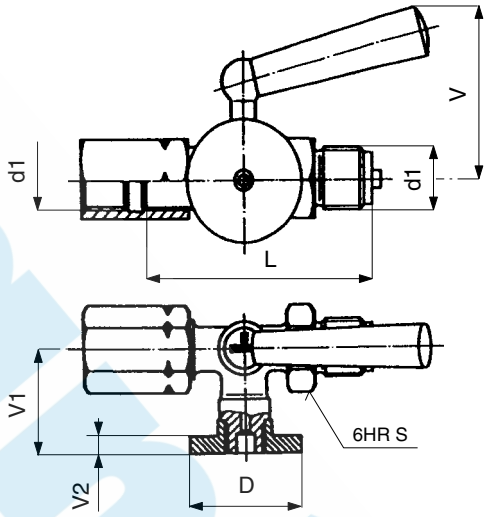

Připojovací a stavební rozměry

d	D	L	V	V1	V2	S	kg	Objednací číslo
M 20 x 1,5	40	80	56	35,5	6	27	0,44	121 0214
G 1/2	40	80	56	35,5	6	27	0,44	121 0213

Použití

Pro připojení tlakoměru a zkušebního tlakoměru s plochým těsněním. Kohout není způsobilý k regulaci. Kohout lze použít pro vodu a vzduch při:

Teplota [°C]	Tlak [MPa]
50	2,5

Po dohodě s výrobcem jej lze použít i pro jiná neagresivní média.

Technický popis

Těleso kohoutu je kované, kužel je přidržován zdola maticí. Tlakoměrový kohout je armatura sloužící k uzavření průtoku provozní látky. Boční výstup s přírubou slouží k připojení zkušebního tlakoměru nebo k odvzdušňování tlakoměru a profukování přípojky. Na kuželu jsou vyznačeny rýhy, udávající směr vrtání pro obsluhu kohoutu.

Materiál

Těleso, kužel	mosaz
Nátrubková přípojka	ocel, povrchová úprava
Rukojeť	plast

Zkoušení

Kohout je zkoušen podle ČSN 13 3060, část 2.

Ovládání

Rukojetí.

Montáž

Kohout lze montovat v libovolné poloze. Boční výstup je nutno při montáži nastavit tak, aby při profukování a odvzdušňování nemohlo dojít ke zranění obsluhy provozní látkou.

Připojení

Pomocí čepu, nátrubkové přípojky a boční příruby.
Připojovací a stavební rozměry jsou uvedeny v tabulce.

Objednávání

Nutné údaje pro objednávku:
– jmenovitý tlak (PN)
– připojení
– provozní médium
– skutečná maximální provozní teplota média [°C]
– skutečný maximální provozní přetlak [MPa]

Pracovní polohy

Odvzdušnění

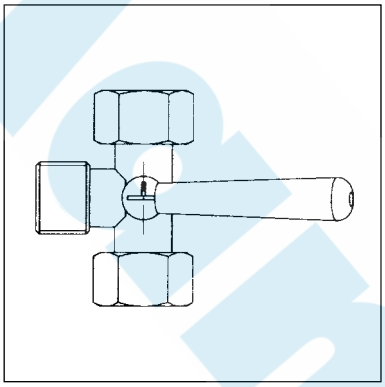

nulová poloha
přívod uzavřen

Provoz

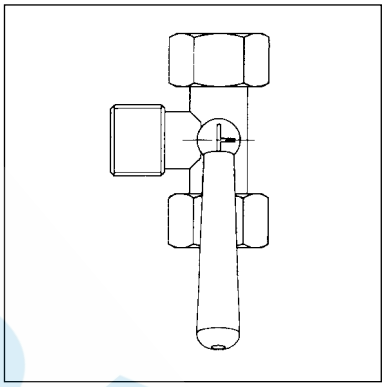

tlakoměr pod tlakem
přívod otevřen

Vypouštění

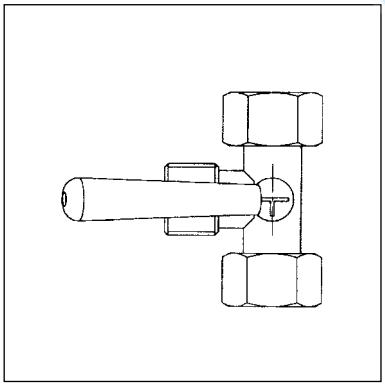

tlakoměr uzavřen
přívod otevřen
provozní tekutina uniká ven

Zkoušení

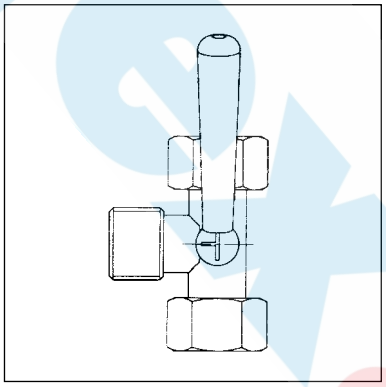

tlakoměr
i zkušební tlakoměr pod tlakem
přívod otevřen

KOHOUT TLAKOMĚROVÝ ZKUŠEBNÍ S PŘÍRUBOU. ČEP/NÁTRUBKOVÁ PŘÍPOJKA

PN 25

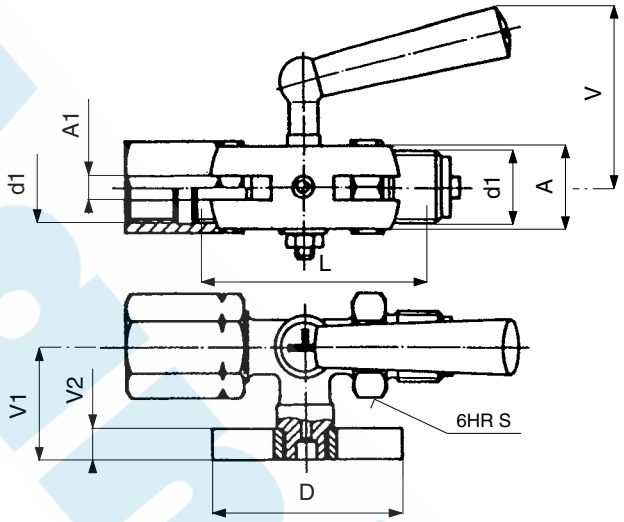

Připojovací a stavební rozměry

d1	D	L	V	V1	V2	A	A1	S	kg	Objednací číslo
M 20 x 1,5	60	80	56	35,5	10	25	7,2	27	0,48	121 0216
G 1/2	60	80	56	35,5	10	25	7,2	27	0,48	121 0215

Použití

Pro připojení tlakoměru a zkušebního tlakoměru s plochým těsněním. Kohout není způsobilý k regulaci. Kohout lze použít pro vodu a vzduch při:

Teplota [°C]	Tlak [MPa]
50	2,5

Po dohodě s výrobcem jej lze použít i pro jiná neagresivní média.

Technický popis

Těleso kohoutu je kované, kužel je přidržován zdola maticí. Tlakoměrový kohout je armatura sloužící k uzavření průtoku provozní látky. Boční výstup s přírubou slouží k připojení zkušebního tlakoměru nebo k odvzdušňování tlakoměru a profukování přípojky. Na kuželu jsou vyznačeny rýhy, udávající směr vrtání pro obsluhu kohoutu.

Materiál

Těleso, kužel	mosaz
Nátrubková přípojka	ocel, povrchová úprava, příp. mosaz
Rukojeť	plast

Zkoušení

Kohout je zkoušen podle ČSN 13 3060, část 2.

Ovládání

Rukojetí.

Montáž

Kohout lze montovat v libovolné poloze. Boční výstup je nutno při montáži nastavit tak, aby při profukování a odvzdušňování nemohlo dojít ke zranění obsluhy provozní látkou.

Připojení

Pomocí čepu, nátrubkové přípojky a boční příruby.
Připojovací a stavební rozměry jsou uvedeny v tabulce.

Objednávání

Nutné údaje pro objednávku:
– jmenovitý tlak (PN)
– připojení
– provozní médium
– skutečná maximální provozní teplota média [°C]
– skutečný maximální provozní přetlak [MPa]

Mantex a.s.

Pracovní polohy

Odvzdušnění

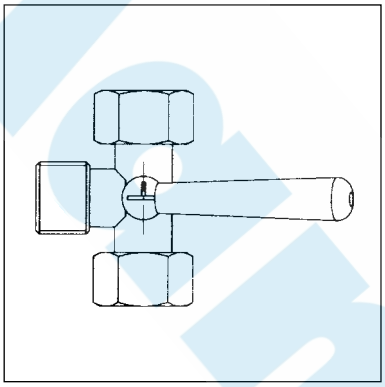

nulová poloha
přívod uzavřen

Provoz

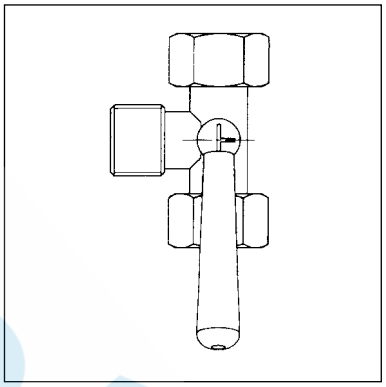

tlakoměr pod tlakem
přívod otevřen

Vypouštění

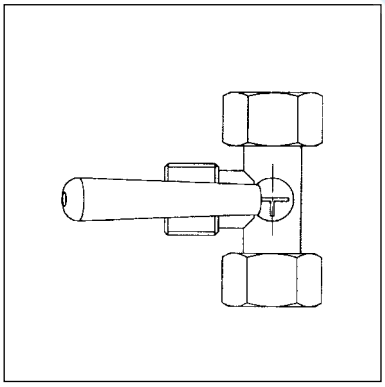

tlakoměr uzavřen
přívod otevřen
provozní tekutina uniká ven

Zkoušení

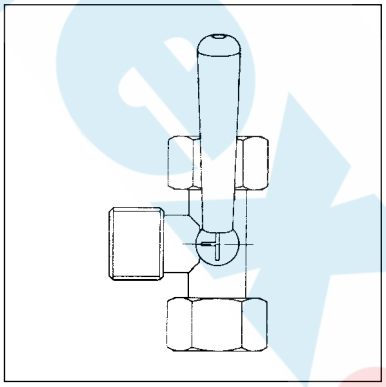

tlakoměr
i zkušební tlakoměr pod tlakem
přívod otevřen

DIN 16 263

KOHOUT TLAKOMĚROVÝ ZKUŠEBNÍ S NÁTRUBKEM. ČEP/NÁTRUBKOVÁ PŘÍPOJKA

PN 25

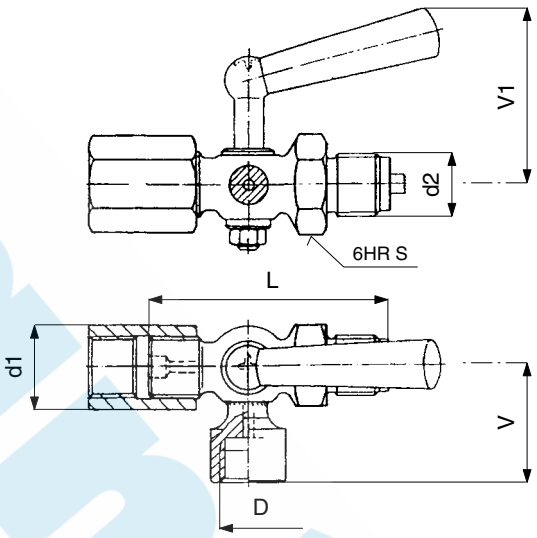

Připojovací a stavební rozměry

d1	d2	D	L	V	V1	S	kg	Objednací číslo
G 1/2	G 1/2	W 3/4	80	38	58	27	0,37	121 0240

Použití

Pro připojení tlakoměru a zkušebního tlakoměru s plochým těsněním. Kohout není způsobilý k regulaci. Kohout lze použít pro vodu a vzduch při:

Teplota [°C]	Tlak [MPa]
50	2,5

Po dohodě s výrobcem jej lze použít i pro jiná neagresivní média.

Technický popis

Těleso kohoutu je obrobek z tyče, kužel je přidržován zdola maticí. Tlakoměrový kohout je armatura sloužící k uzavření průtoku provozní látky. Boční nátrubek slouží k připojení zkušebního tlakoměru nebo k odvzdušňování tlakoměru a profukování přípojky. Na kuželu jsou vyznačeny rýhy, udávající směr vrtání pro obsluhu kohoutu.

Materiál

Těleso, kužel, nátrubek	mosaz
Nátrubková přípojka	uhlíková ocel, povrchová úprava
Rukojeť	plast

Zkoušení

Kohout je zkoušen podle ČSN 13 3060, část 2.

Ovládání

Rukojetí.

Montáž

Kohout lze montovat v libovolné poloze. Boční výstup je nutno při montáži nastavit tak, aby při profukování a odvzdušňování nemohlo dojít ke zranění obsluhy provozní látkou.

Připojení

Pomocí čepu a nátrubkové přípojky.
Připojovací a stavební rozměry jsou uvedeny v tabulce.

Objednávání

Nutné údaje pro objednávku:
– jmenovitý tlak (PN)
– připojení
– provozní médium
– skutečná maximální provozní teplota média [°C]
– skutečný maximální provozní přetlak [MPa]

Mantex a.s.

Pracovní polohy

Odvzdušnění

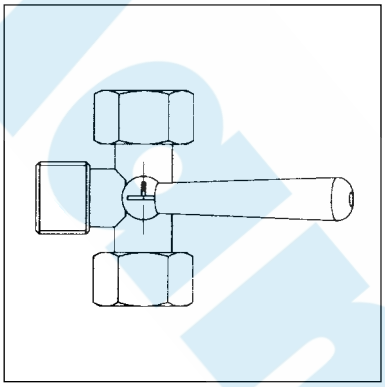

nulová poloha
přívod uzavřen

Provoz

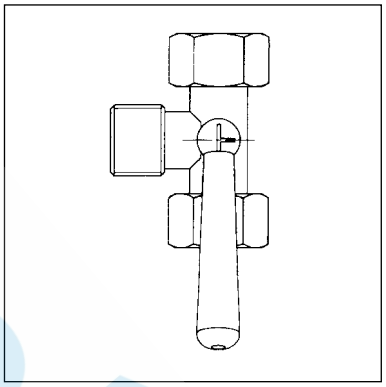

tlakoměr pod tlakem
přívod otevřen

Vypouštění

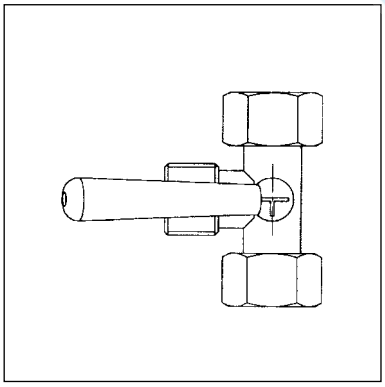

tlakoměr uzavřen
přívod otevřen
provozní tekutina uniká ven

Zkoušení

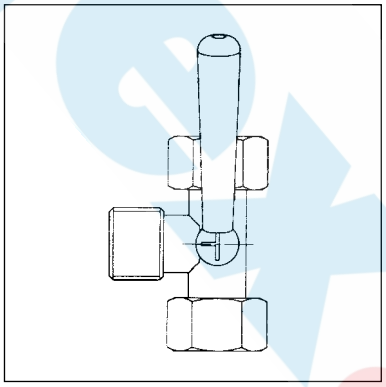

tlakoměr
i zkušební tlakoměr pod tlakem
přívod otevřen

DIN 16 261

KOHOUT TLAKOMĚROVÝ NÁTRUBKOVÝ

PN 25

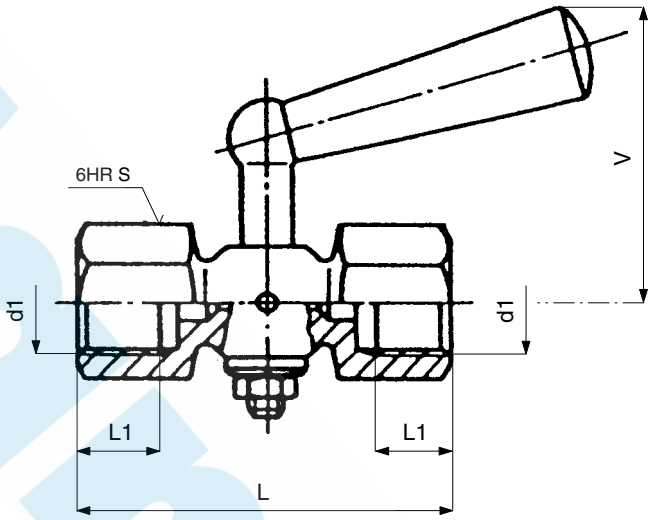

Připojovací a stavební rozměry

d1	L	L1	V	S	kg	Objednací číslo
M 20 x 1,5	71	15	56	27	0,27	121 0206
G 1/2	71	15	56	27	0,27	121 0205

Použití

Pro připojení tlakoměru s plochým těsněním. Kohout není způsobilý k regulaci. Kohout lze použít pro vodu a vzduch při:

Teplota [°C]	Tlak [MPa]
50	1,6 ; 2,5

Po dohodě s výrobcem jej lze použít i pro jiná neagresivní média.

Technický popis

Těleso je kované, kužel je přidržován zdola maticí. Tlakoměrový kohout je armatura sloužící k uzavření průtoku provozní látky. Po uzavření kohoutu slouží k vypuštění provozní látky mezi kohoutem a tlakoměrem odvzdušňovací otvor v tělese. Na kuželu jsou vyznačeny rýhy, udávající směr vrtání pro obsluhu kohoutu.

Materiál

Těleso, kužel	mosaz
Rukojeť	plast

Zkoušení

Kohout je zkoušen podle ČSN 13 3060, část 2.

Ovládání

Rukojetí.

Montáž

Kohout lze montovat v libovolné poloze. Těleso je nutno při montáži nastavit tak, aby při profukování a odvzdušňování nemohlo dojít ke zranění obsluhy provozní látkou.

Připojení

Připojení je nátrubkové.
Připojovací a stavební rozměry jsou uvedeny v tabulce.

Objednávání

Nutné údaje pro objednávku:
– jmenovitý tlak (PN)
– připojení
– provozní médium
– skutečná maximální provozní teplota média [°C]
– skutečný maximální provozní přetlak [MPa]

KL MX 310.004.00
10/2020

Pracovní polohy

Odvzdušnění

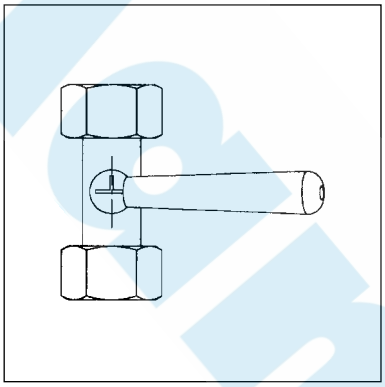

nulová poloha
přívod uzavřen

Provoz

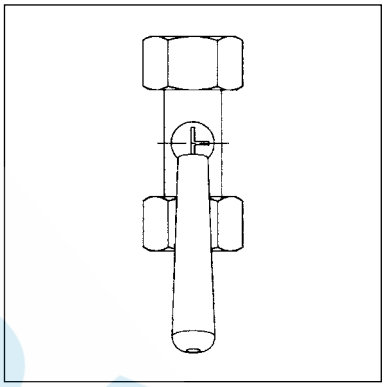

tlakoměr pod tlakem
přívod otevřen

Vypouštění

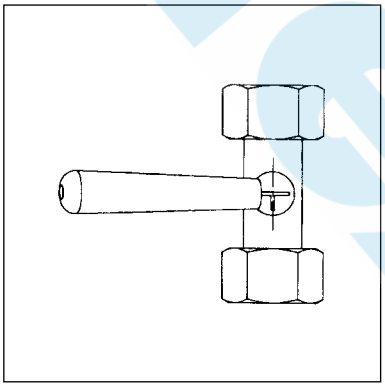

tlakoměr uzavřen
přívod otevřen
provozní tekutina uniká ven

Mantex a.s.

KOHOUT TLAKOMĚROVÝ ZKUŠEBNÍ NÁTRUBKOVÝ S PŘÍRUBOU

PN 25

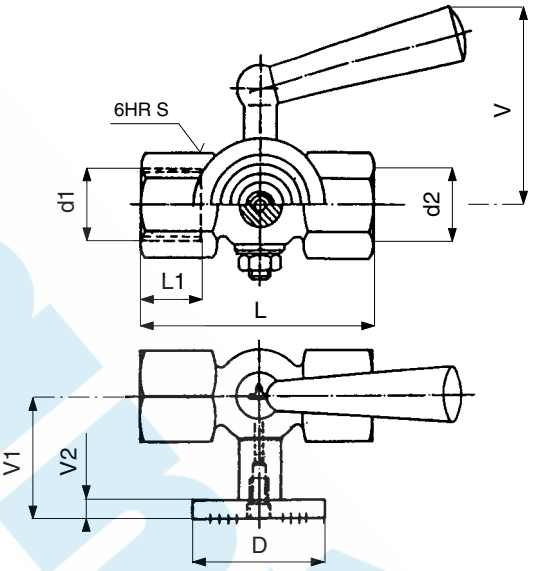

Připojovací a stavební rozměry

d1	d2	D	L	L1	V	V1	V2	S	kg	Objednací číslo
G 1/2	G 1/4	40	65	15,5	56	35	5	27	0,34	121 0278
G 1/2	G 1/2	40	71	16	56	36	5	27	0,35	121 0221
G 3/8	G 3/8	40	70	16	56	36	5	27	0,35	121 0279

Použití

Pro připojení tlakoměru a zkušebního tlakoměru s plochým těsněním. Kohout není způsobilý k regulaci. Kohout lze použít pro vodu a vzduch při:

Teplota [°C]	Tlak [MPa]
50	2,5

Po dohodě s výrobcem jej lze použít i pro jiná neagresivní média.

Technický popis

Těleso kohoutku je obrobek z tyče, kužel je přidržován zdola maticí. Tlakoměrový kohout je armatura sloužící k uzavření průtoku provozní látky. Boční výstup s přírubou slouží k připojení zkušebního tlakoměru nebo k odvzdušňování tlakoměru a profukování přípojky. Na kuželu jsou vyznačeny rýhy, udávající směr vrtání pro obsluhu kohoutu.

Materiál

Těleso, kužel, příruba	mosaz
Rukojeť	plast

Zkoušení

Kohout je zkoušen podle ČSN 13 3060, část 2.

Ovládání

Rukojetí.

Montáž

Kohout lze montovat v libovolné poloze. Boční výstup je nutno při montáži nastavit tak, aby při profukování a odvzdušňování nemohlo dojít ke zranění obsluhy provozní látkou.

Připojení

Nátrubkové s přírubou.
Připojovací a stavební rozměry jsou uvedeny v tabulce.

Objednávání

Nutné údaje pro objednávku:
– jmenovitý tlak (PN)
– připojení
– provozní médium
– skutečná maximální provozní teplota média [°C]
– skutečný maximální provozní přetlak [MPa]

KL MX 310.004.01
10/2020

Mantex si vyhrazuje právo změny výrobků a jejich specifikace bez předchozího upozornění.

Pracovní polohy

Odvzdušnění

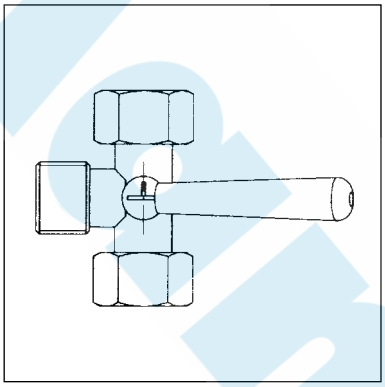

nulová poloha
přívod uzavřen

Provoz

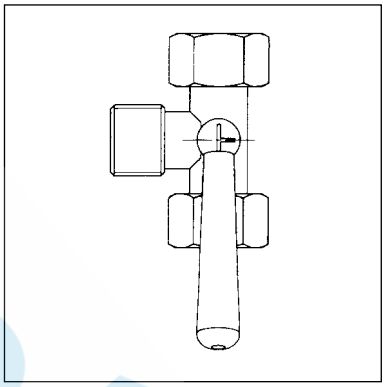

tlakoměr pod tlakem
přívod otevřen

Vypouštění

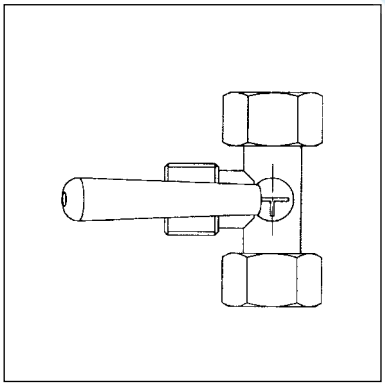

tlakoměr uzavřen
přívod otevřen
provozní tekutina uniká ven

Zkoušení

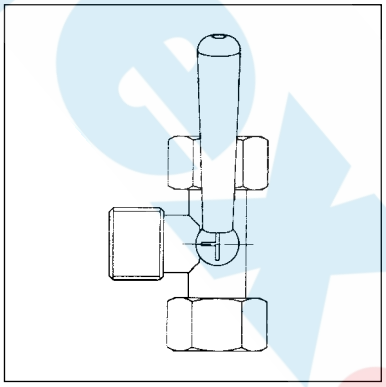

tlakoměr
i zkušební tlakoměr pod tlakem
přívod otevřen

KOHOUT TLAKOMĚROVÝ ZKUŠEBNÍ NÁTRUBKOVÝ S PŘÍRUBOU

PN 25

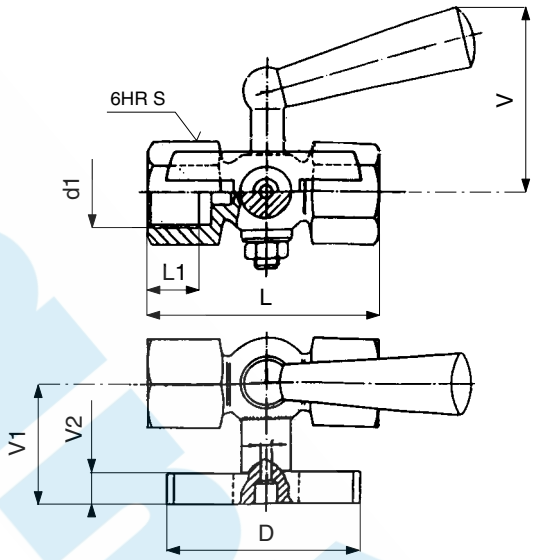

Připojovací a stavební rozměry

d1	D	L	L1	V	V1	V2	S	kg	Objednací číslo
G 1/2	60	71	16	56	38	10	27	0,38	121 0228

Použití

Pro připojení tlakoměru a zkušebního tlakoměru s plochým těsněním. Kohout není způsobilý k regulaci. Kohout lze použít pro vodu a vzduch při:

Teplota [°C]	Tlak [MPa]
50	2,5

Po dohodě s výrobcem jej lze použít i pro jiná neagresivní média.

Technický popis

Těleso kohoutu je obrobek z tyče, kužel je přidržován zdola maticí. Tlakoměrový kohout je armatura sloužící k uzavření průtoku provozní látky. Boční výstup s přírubou slouží k připojení zkušebního tlakoměru nebo k odvzdušňování tlakoměru a profukování přípojky. Na kuželu jsou vyznačeny rýhy, udávající směr vrtání pro obsluhu kohoutu.

Materiál

Těleso, kužel, příruba	mosaz
Rukojeť	plast

Zkoušení

Kohout je zkoušen podle ČSN 13 3060, část 2.

Ovládání

Rukojetí.

Montáž

Kohout lze montovat v libovolné poloze. Boční výstup je nutno při montáži nastavit tak, aby při profukování a odvzdušňování nemohlo dojít ke zranění obsluhy provozní látkou.

Připojení

Nátrubkové s přírubou.
Připojovací a stavební rozměry jsou uvedeny v tabulce.

Objednávání

Nutné údaje pro objednávku:
– jmenovitý tlak (PN)
– připojení
– provozní médium
– skutečná maximální provozní teplota média [°C]
– skutečný maximální provozní přetlak [MPa]

Mantex a.s.

Pracovní polohy

Odvzdušnění

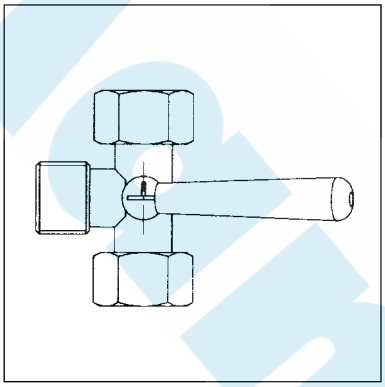

nulová poloha
přívod uzavřen

Provoz

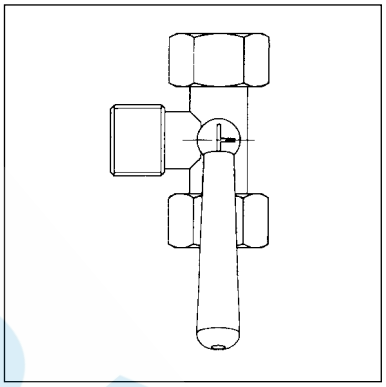

tlakoměr pod tlakem
přívod otevřen

Vypouštění

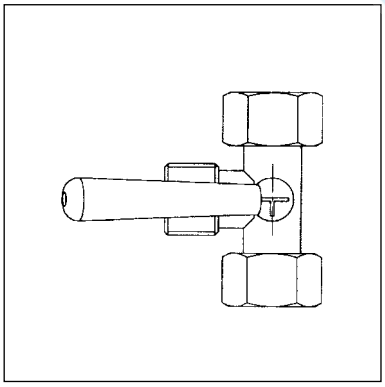

tlakoměr uzavřen
přívod otevřen
provozní tekutina uniká ven

Zkoušení

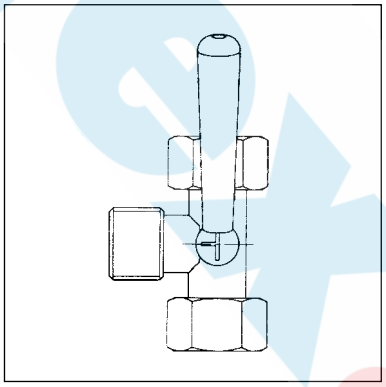

tlakoměr
i zkušební tlakoměr pod tlakem
přívod otevřen

DIN 16 261

KOHOUT TLAKOMĚROVÝ. ČEP/NÁTRUBEK

PN 16, PN 25

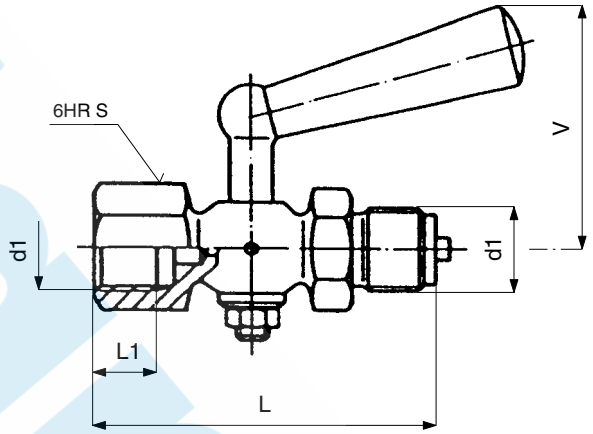

Připojovací a stavební rozměry

d1	L	L1	V	S	kg	Objednací číslo
G 1/4 *	61	10	36	22	0,17	121 0251
G 3/8 *	57	12	45	22	0,14	121 0268
G 1/2	78,5	15	56	27	0,3	121 0175
M 20 x 1,5	78,5	15	56	27	0,3	121 0208
1/2 NPT	80	13,6	58	27	0,33	121 0254

* pouze do PN 16

Použití

Pro připojení tlakoměru s plochým těsněním. Kohout není způsobilý k regulaci. Kohout lze použít pro vodu a vzduch při:

Teplota [°C]	Tlak [MPa]
50	1,6 ; 2,5

Po dohodě s výrobcem jej lze použít i pro jiná neagresivní média.

Technický popis

Těleso je obrobek z tyče, kužel je přidržován zdola maticí. Tlakoměrový kohout je armatura sloužící k uzavření průtoku provozní látky. Po uzavření kohoutu slouží k vypuštění provozní látky mezi kohoutem a tlakoměrem odvzdušňovací otvor v tělese. Na kuželu jsou vyznačeny rýhy, udávající směr vrtání pro obsluhu kohoutu.

Materiál

Těleso, kužel	mosaz
Rukojeť	plast

Zkoušení

Kohout je zkoušen podle ČSN 13 3060, část 2.

Ovládání

Rukojetí.

Montáž

Kohout lze montovat v libovolné poloze. Těleso je nutno při montáži nastavit tak, aby při profukování a odvzdušňování nemohlo dojít ke zranění obsluhy provozní látkou.

Připojení

Nátrubkem a čepem.
Připojovací a stavební rozměry jsou uvedeny v tabulce.

Objednávání

Nutné údaje pro objednávku:
– jmenovitý tlak (PN)
– připojení
– provozní médium
– skutečná maximální provozní teplota média [°C]
– skutečný maximální provozní přetlak [MPa]

Pracovní polohy

Odvzdušnění

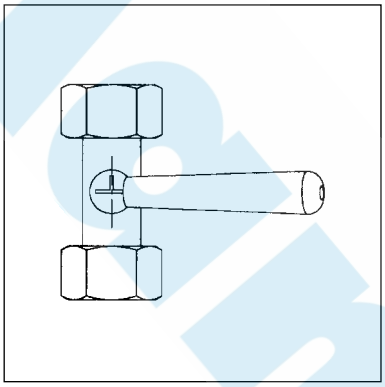

nulová poloha
přívod uzavřen

Provoz

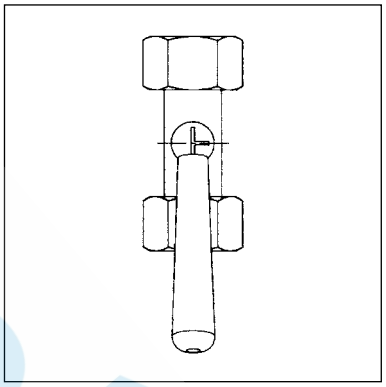

tlakoměr pod tlakem
přívod otevřen

Vypouštění

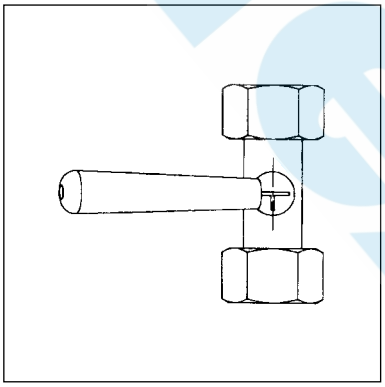

tlakoměr uzavřen
přívod otevřen
provozní tekutina uniká ven

Mantex a.s.

KOHOUT TLAKOMĚROVÝ ZKUŠEBNÍ NÁTRUBKOVÝ S PŘÍRUBOU. ČEP/NÁTRUBEK

PN 25

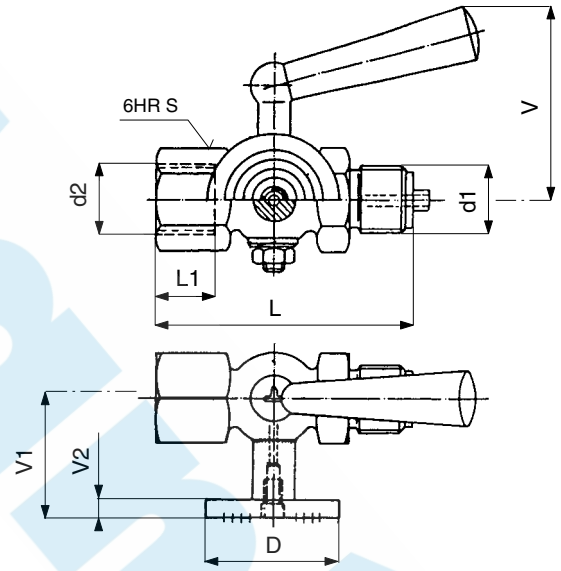

Připojovací a stavební rozměry

d1	d2	D	L	L1	V	V1	V2	S	kg	Objednací číslo
G 1/4	G 1/4	40	70	10	56	35	5	27	0,36	121 0235
G 3/8	G 3/8	40	74	12	56	36	5	27	0,37	121 0234
M 20 × 1,5	M 20 × 1,5	40	78,5	15	56	36	5	27	0,37	121 0210
G 1/2	G 1/2	40	78,5	15	56	36	5	27	0,37	121 0209

Použití

Pro připojení tlakoměru a zkušebního tlakoměru s plochým těsněním. Kohout není způsobilý k regulaci. Kohout lze použít pro vodu a vzduch při:

Teplota [°C]	Tlak [MPa]
50	2,5

Po dohodě s výrobcem jej lze použít i pro jiná neagresivní média.

Technický popis

Těleso kohoutu je obrobek z tyče, kužel je přidržován zdola maticí. Tlakoměrový kohout je armatura sloužící k uzavření průtoku provozní látky. Boční výstup s přírubou slouží k připojení zkušebního tlakoměru nebo k odvzdušňování tlakoměru a profukování přípojky. Na kuželu jsou vyznačeny rýhy, udávající směr vrtání pro obsluhu kohoutu.

Materiál

Těleso, kužel, příruba	mosaz
Rukojeť	plast

Zkoušení

Kohout je zkoušen podle ČSN 13 3060, část 2.

Ovládání

Rukojetí.

Montáž

Kohout lze montovat v libovolné poloze. Boční výstup je nutno při montáži nastavit tak, aby při profukování a odvzdušňování nemohlo dojít ke zranění obsluhy provozní látkou.

Připojení

Nátrubkem, čepem a přírubou.
Připojovací a stavební rozměry jsou uvedeny v tabulce.

Objednávání

Nutné údaje pro objednávku:
– jmenovitý tlak (PN)
– připojení
– provozní médium
– skutečná maximální provozní teplota média [°C]
– skutečný maximální provozní přetlak [MPa]

Pracovní polohy

Odvzdušnění

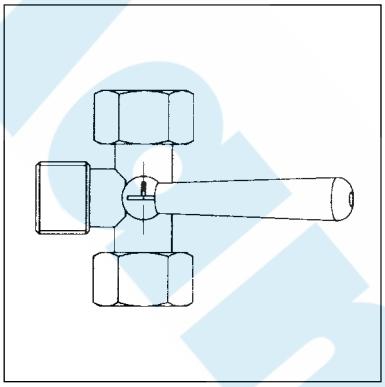

nulová poloha
přívod uzavřen

Provoz

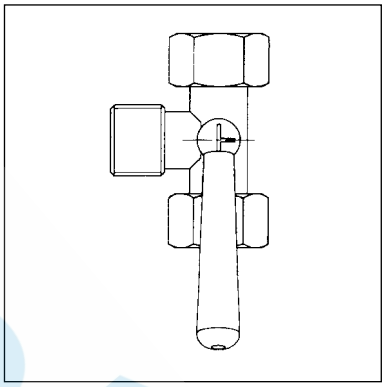

tlakoměr pod tlakem
přívod otevřen

Vypouštění

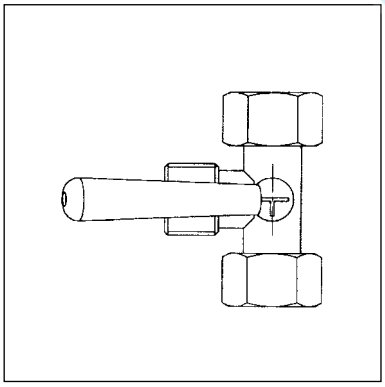

tlakoměr uzavřen
přívod otevřen
provozní tekutina uniká ven

Zkoušení

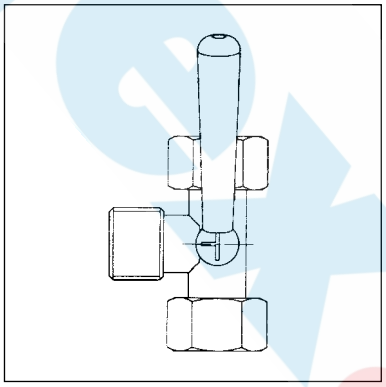

tlakoměr
i zkušební tlakoměr pod tlakem
přívod otevřen

KOHOUT TLAKOMĚROVÝ ZKUŠEBNÍ S PŘÍRUBOU. ČEP/NÁTRUBEK

PN 25

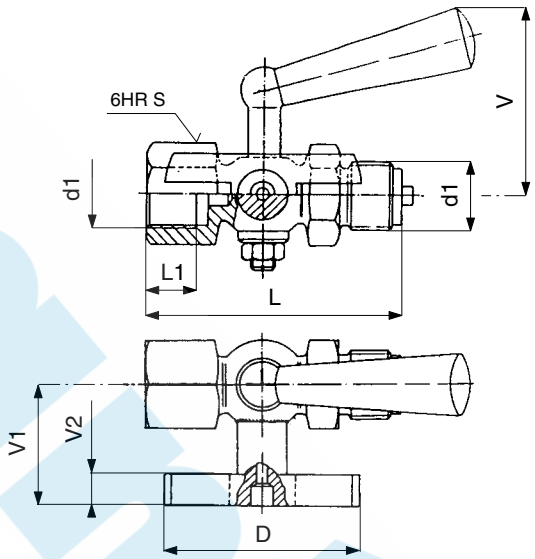

Připojovací a stavební rozměry

d1	D	L	L1	V	V1	V2	S	kg	Objednací číslo
M 20 x 1,5	60	78,5	15	56	38	10	27	0,41	121 0212
G 1/2	60	78,5	15	56	38	10	27	0,41	121 0211

Použití

Pro připojení tlakoměru a zkušebního tlakoměru s plochým těsněním. Kohout není způsobilý k regulaci. Kohout lze použít pro vodu a vzduch při:

Teplota [°C]	Tlak [MPa]
50	2,5

Po dohodě s výrobcem jej lze použít i pro jiná neagresivní média.

Technický popis

Těleso kohoutu je obrobek z tyče, kužel je přidržován zdola maticí. Tlakoměrový kohout je armatura sloužící k uzavření průtoku provozní látky. Boční výstup slouží k připojení zkušebního tlakoměru nebo k odvzdušňování tlakoměru a profukování přípojky. Na kuželu jsou vyznačeny rýhy, udávající směr vrtání pro obsluhu kohoutu.

Materiál

Těleso, kužel, příruba	mosaz
Rukojeť	plast

Zkoušení

Kohout je zkoušen podle ČSN 13 3060, část 2.

Ovládání

Rukojetí.

Montáž

Kohout lze montovat v libovolné poloze. Boční výstup je nutno při montáži nastavit tak, aby při profukování a odvzdušňování nemohlo dojít ke zranění obsluhy provozní látkou.

Připojení

Čepem, nátrubkem a přírubou.
Připojovací a stavební rozměry jsou uvedeny v tabulce.

Objednávání

Nutné údaje pro objednávku:
– jmenovitý tlak (PN)
– připojení
– provozní médium
– skutečná maximální provozní teplota média [°C]
– skutečný maximální provozní přetlak [MPa]

Mantex a.s.

Pracovní polohy

Odvzdušnění

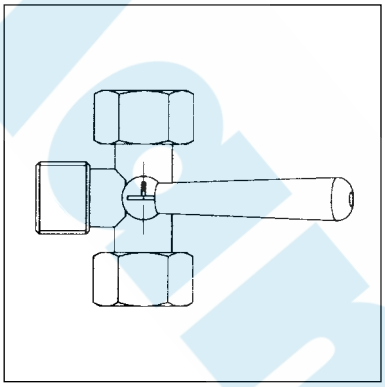

nulová poloha
přívod uzavřen

Provoz

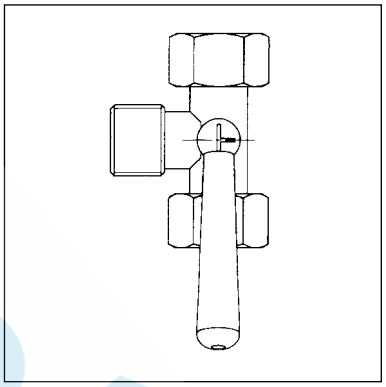

tlakoměr pod tlakem
přívod otevřen

Vypouštění

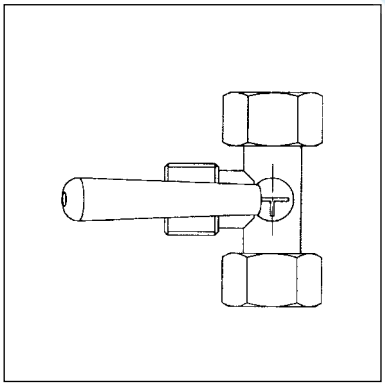

tlakoměr uzavřen
přívod otevřen
provozní tekutina uniká ven

Zkoušení

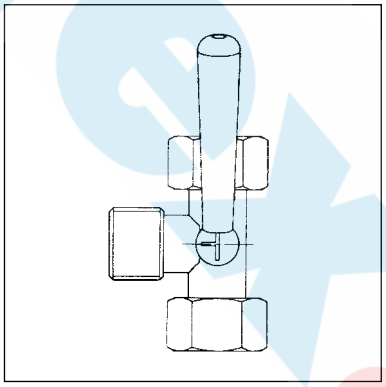

tlakoměr
i zkušební tlakoměr pod tlakem
přívod otevřen

KOHOUT TLAKOMĚROVÝ NÁTRUBKOVÝ UCPÁVKOVÝ

PN 16, PN 25

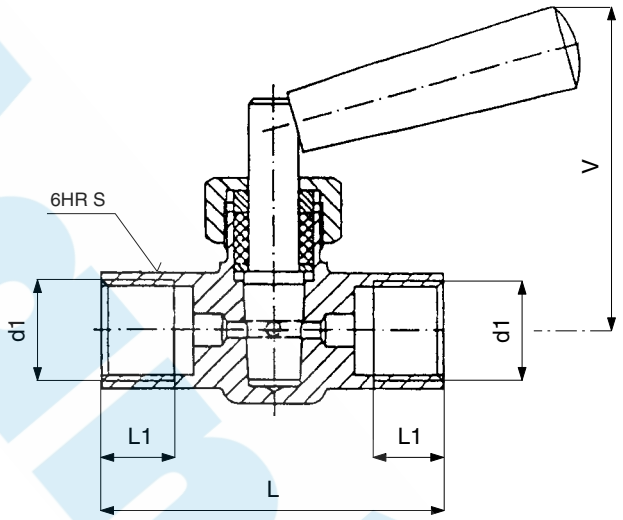

Připojovací a stavební rozměry

d1	L	L1	V	S	kg	Objednací číslo
G 1/2	70	15	65	24	0,27	121 0218
G 1/2 *	70	15	65	24	0,27	121 0270

* PN 16

Použití

Pro připojení tlakoměru s plochým těsněním. Kohout není způsobilý k regulaci. Kohout lze použít pro vodu a vzduch při:

Teplota [°C]	Tlak [MPa]
50	2,5

Po dohodě s výrobcem jej lze použít i pro jiná neagresivní média.

Technický popis

Těleso je kované. Tlakoměrový kohout je armatura sloužící k uzavření průtoku provozní látky mezi kohoutem a tlakoměrem odvzdušňovací otvor v tělese. Na kuželu jsou vyznačeny rýhy, udávající směr vrtání pro obsluhu kohoutu. Pokud by došlo v provozu u kohoutu k netěnosti ucpávky, je nutno dotáhnout ucpávkovou matici, případně doplnit nebo vyměnit ucpávkové těsnění.

Materiál

Těleso, kužel	mosaz
Rukojeť	plast

Zkoušení

Kohout je zkoušen podle ČSN 13 3060, část 2.

Ovládání

Rukojetí.

Montáž

Kohout lze montovat v libovolné poloze. Těleso je nutno při montáži nastavit tak, aby při profukování a odvzdušňování nemohlo dojít ke zranění obsluhy provozní látkou.

Připojení

Nátrubkové.
Připojovací a stavební rozměry jsou uvedeny v tabulce.

Objednávání

Nutné údaje pro objednávku:
– jmenovitý tlak (PN)
– připojení
– provozní médium
– skutečná maximální provozní teplota média [°C]
– skutečný maximální provozní přetlak [MPa]

Pracovní polohy

Odvzdušnění

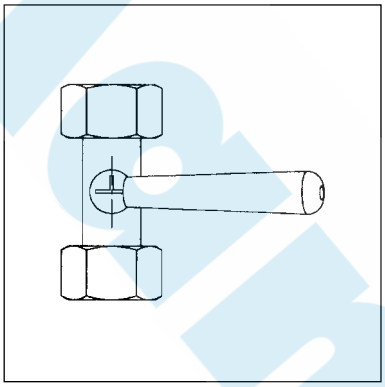

nulová poloha
přívod uzavřen

Provoz

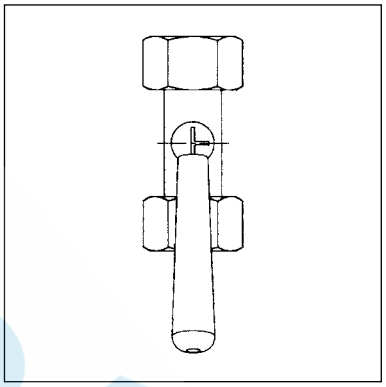

tlakoměr pod tlakem
přívod otevřen

Vypouštění

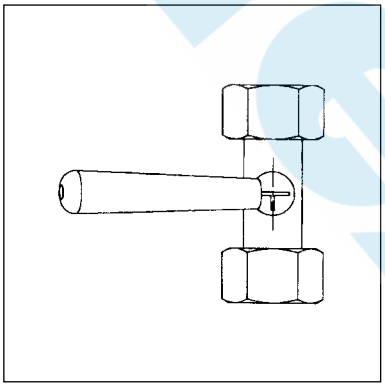

tlakoměr uzavřen
přívod otevřen
provozní tekutina uniká ven

Mantex a.s.

KOHOUT TLAKOMĚROVÝ UCPÁVKOVÝ NÁTRUBKOVÝ S PŘÍRUBOU

PN 25

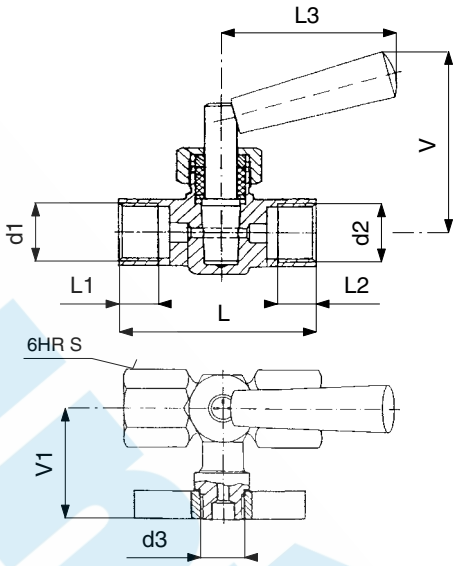

Připojovací a stavební rozměry

d 1	d2	d3	L	L1	L2	L3	V	V1	S	kg	Objednací číslo
G 1/2	G 1/2	M 14 x 1,5	70	14,5	14,5	63	65	40	24	0,38	121 0176

Použití

Pro připojení tlakoměru a zkušebního tlakoměru s plochým těsněním. Kohout není způsobilý k regulaci. Kohout lze použít pro vodu a vzduch při:

Teplota [°C]	Tlak [MPa]
50	2,5

Po dohodě s výrobcem jej lze použít i pro jiná neagresivní média.

Technický popis

Těleso je kované. Tlakoměrový kohout je armatura sloužící k uzavření průtoku provozní látky. Boční výstup slouží k připojení zkušebního tlakoměru nebo k odvzdušňování tlakoměru a profukování přípojky. Na kuželu jsou vyznačeny rýhy, udávající směr vrtání pro obsluhu kohoutu. Pokud by došlo v provozu u kohoutu k netěsnosti ucpávky, je nutno dotáhnout ucpávkovou matici, případně doplnit nebo vyměnit ucpávkové těsnění.

Materiál

Těleso, kužel, příruba	mosaz
Rukojeť	plast

Zkoušení

Kohout je zkoušen podle ČSN 13 3060, část 2.

Ovládání

Rukojetí.

Montáž

Kohout lze montovat v libovolné poloze. Těleso je nutno při montáži nastavit tak, aby při profukování a odvzdušňování nemohlo dojít ke zranění obsluhy provozní látkou.

Připojení

Nátrubkové a přírubou.
Připojovací a stavební rozměry jsou uvedeny v tabulce.

Objednávání

Nutné údaje pro objednávku:
– jmenovitý tlak (PN)
– provozní médium
– skutečná maximální provozní teplota média [°C]
– skutečný maximální provozní přetlak [MPa]

Pracovní polohy

Odvzdušnění

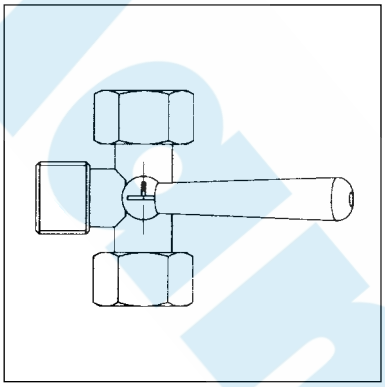

nulová poloha
přívod uzavřen

Provoz

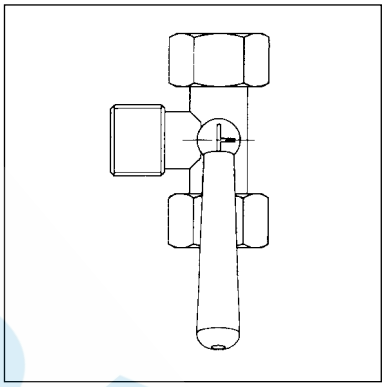

tlakoměr pod tlakem
přívod otevřen

Vypouštění

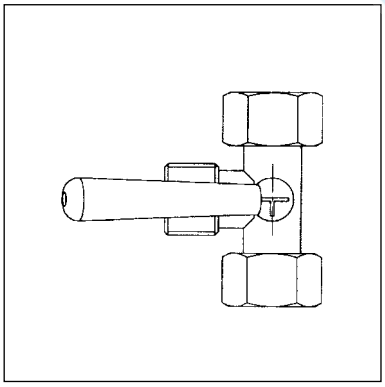

tlakoměr uzavřen
přívod otevřen
provozní tekutina uniká ven

Zkoušení

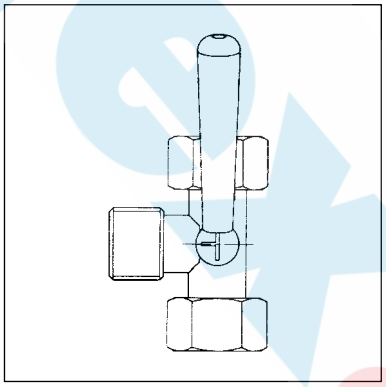

tlakoměr
i zkušební tlakoměr pod tlakem
přívod otevřen

KOHOUT TLAKOMĚROVÝ UCPÁVKOVÝ. ČEP/NÁTRUBEK

PN 25

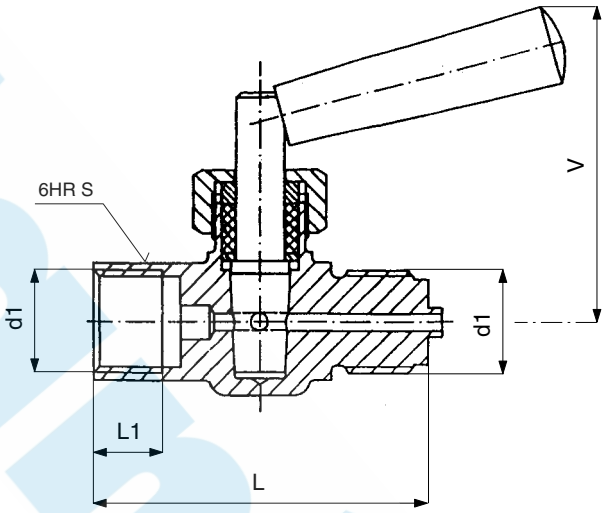

Připojovací a stavební rozměry

d1	L	L1	V	S	kg	Objednací číslo
M 20 × 1,5	70	15	65	24	0,29	121 0239
G 1/2	70	15	65	24	0,29	121 0238

Použití

Pro připojení tlakoměru s plochým těsněním. Kohout není způsobilý k regulaci. Kohout lze použít pro vodu a vzduch při:

Teplota [°C]	Tlak [MPa]
50	2,5

Po dohodě s výrobcem jej lze použít i pro jiná neagresivní média.

Technický popis

Těleso je kované. Tlakoměrový kohout je armatura sloužící k uzavření průtoku provozní látky. Po uzavření kohoutu slouží k vypouštění provozní látky mezi kohoutem a tlakoměrem odvzdušňovací otvor v tělese. Na kuželu jsou vyznačeny rýhy, udávající směr vrtání pro obsluhu kohoutu. Pokud by došlo v provozu u kohoutu k netěsnosti ucpávky, je nutno dotáhnout ucpávkovou matici, případně doplnit nebo vyměnit ucpávkové těsnění.

Materiál

Těleso, kužel	mosaz
Rukojeť	plast

Zkoušení

Kohout je zkoušen podle ČSN 13 3060, část 2.

Ovládání

Rukojetí.

Montáž

Kohout lze montovat v libovolné poloze. Těleso je nutno při montáži nastavit tak, aby při profukování a odvzdušňování nemohlo dojít ke zranění obsluhy provozní látkou.

Připojení

Čepem a nátrubkem.
Připojovací a stavební rozměry jsou uvedeny v tabulce.

Objednávání

Nutné údaje pro objednávku:
– jmenovitý tlak (PN)
– připojení
– provozní médium
– skutečná maximální provozní teplota média [°C]
– skutečný maximální provozní přetlak [MPa]

Pracovní polohy

Odvzdušnění

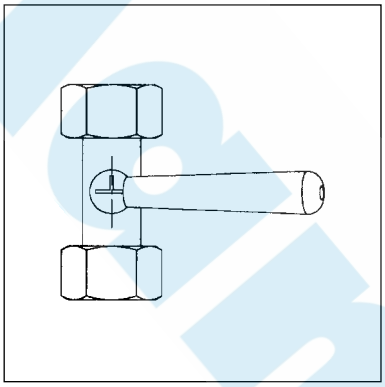

nulová poloha
přívod uzavřen

Provoz

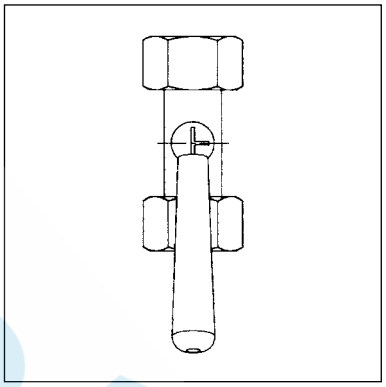

tlakoměr pod tlakem
přívod otevřen

Vypouštění

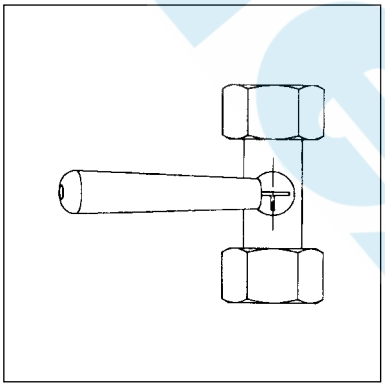

tlakoměr uzavřen
přívod otevřen
provozní tekutina uniká ven

Mantex a.s.

KOHOUT TLAKOMĚROVÝ UCPÁVKOVÝ. ČEP/NÁTRUBEK (bez možnosti odvzušnění)

PN 25

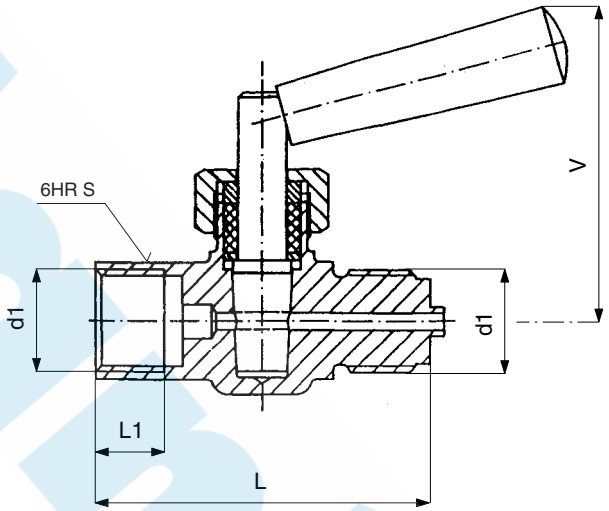

Připojovací a stavební rozměry

d1	L	L1	V	S	kg	Objednací číslo
G 1/2	70	15	65	24	0,29	121 0219

Použití

Pro připojení tlakoměru s plochým těsněním. Kohout není způsobilý k regulaci. Kohout lze použít pro vodu a vzduch při:

Teplota [°C]	Tlak [MPa]
50	2,5

Po dohodě s výrobcem jej lze použít i pro jiná neagresivní média.

Technický popis

Těleso je kované. Tlakoměrový kohout je armatura sloužící k uzavření průtoku provozní látky. Na kuželu jsou vyznačeny rýhy, udávající směr vrtání pro obsluhu kohoutu. Pokud by došlo v provozu u kohoutu k netěsnosti ucpávky, je nutno dotáhnout ucpávkovou matici, případně doplnit nebo vyměnit ucpávkové těsnění.

Materiál

Těleso, kužel	mosaz
Rukojeť	plast

Zkoušení

Kohout je zkoušen podle ČSN 13 3060, část 2.

Ovládání

Rukojetí.

Montáž

Kohout je možno montovat v libovolné poloze.

Připojení

Nátrubkem a čepem.
Připojovací a stavební rozměry jsou uvedeny v tabulce.

Objednávání

Nutné údaje pro objednávku:
– jmenovitý tlak (PN)
– provozní médium
– skutečná maximální provozní teplota média [°C]
– skutečný maximální provozní přetlak [MPa]

Mantex a.s.

Pracovní polohy

Provoz

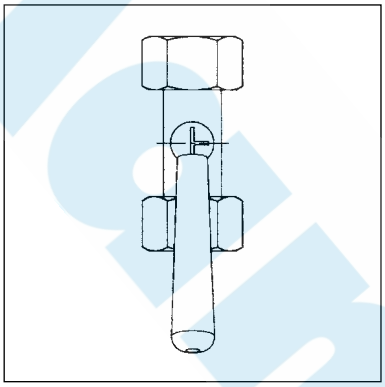

tlakoměr pod tlakem
přívod otevřen

Vypouštění

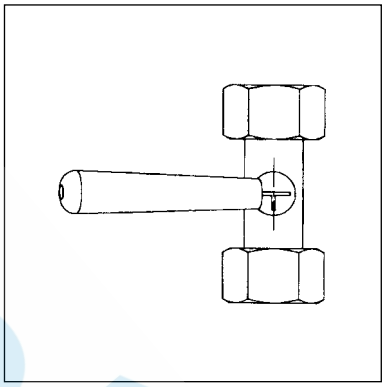

tlakoměr uzavřen
přívod otevřen
provozní tekutina uniká ven

Mantex a.s.

KOHOUT TLAKOMĚROVÝ UCPÁVKOVÝ NÁTRUBKOVÝ (bez možnosti odvzdušnění)

PN 25

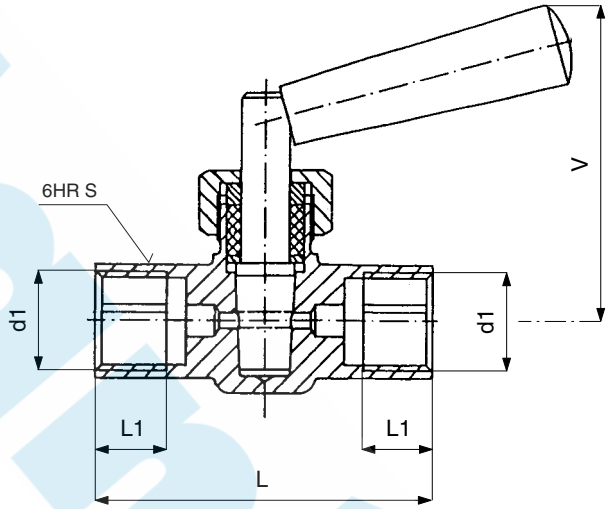

Připojovací a stavební rozměry

d1	L	L1	V	S	kg	Objednací číslo
G 1/2	70	15	65	24	0,27	121 0217

Použití

Pro připojení tlakoměru s plochým těsněním. Kohout není způsobilý k regulaci. Kohout lze použít pro vodu a vzduch při:

Teplota [°C]	Tlak [MPa]
50	2,5

Po dohodě s výrobcem jej lze použít i pro jiná neagresivní média.

Technický popis

Těleso je kované. Tlakoměrový kohout je armatura sloužící k uzavření průtoku provozní látky. Na kuželu jsou vyznačeny rýhy, udávající směr vrtání pro obsluhu kohoutu. Pokud by došlo v provozu u kohoutu k netěsnosti ucpávky, je nutno dotáhnout ucpávkovou matici, případně doplnit nebo vyměnit ucpávkové těsnění.

Materiál

Těleso, kužel	mosaz
Rukojeť	plast

Zkoušení

Kohout je zkoušen podle ČSN 13 3060, část 2.

Ovládání

Rukojetí.

Montáž

Kohout je možno montovat v libovolné poloze.

Připojení

Nátrubkové.
Připojovací a stavební rozměry jsou uvedeny v tabulce.

Objednávání

Nutné údaje pro objednávku:
– jmenovitý tlak (PN)
– provozní médium
– skutečná maximální provozní teplota média [°C]
– skutečný maximální provozní přetlak [MPa]

Mantex a.s.

Pracovní polohy

Provoz

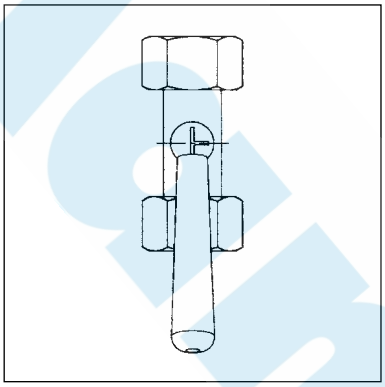

tlakoměr pod tlakem
přívod otevřen

Vypouštění

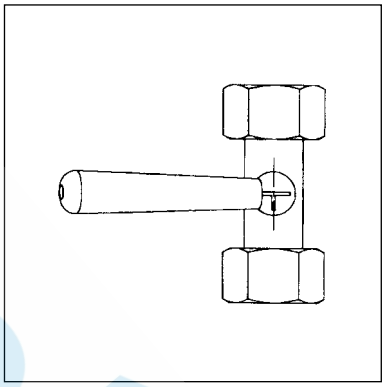

tlakoměr uzavřen
přívod otevřen
provozní tekutina uniká ven

Mantex.a.s.

KOHOUT TLAKOMĚROVÝ UCPÁVKOVÝ S PŘÍRUBOU ČEP/NÁTRUBEK

PN 25

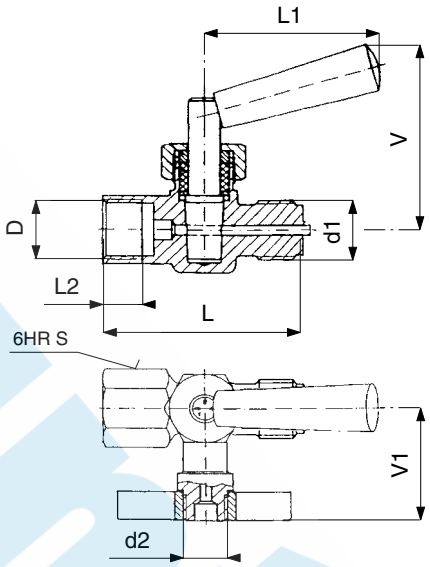

Připojovací a stavební rozměry

D	d1	d2	L	L1	L2	V	V1	S	kg	Objednací číslo
G 1/2	G 1/2	M 14 x 1,5	70	63	14,5	65	40	24	0,41	121 0167

Použití

Pro připojení tlakoměru a zkušebního tlakoměru s plochým těsněním. Kohout není způsobilý k regulaci. Kohout lze použít pro vodu a vzduch při:

Teplota [°C]	Tlak [MPa]
50	2,5

Po dohodě s výrobcem jej lze použít i pro jiná neagresivní média.

Technický popis

Těleso je kované. Tlakoměrový kohout je armatura sloužící k uzavření průtoku provozní látky. Boční výstup slouží k připojení zkušebního tlakoměru nebo k odvzdušňování tlakoměru a profukování přípojky. Na kuželu jsou vyznačeny rýhy, udávající směr vrtání pro obsluhu kohoutu. Pokud by došlo v provozu u kohoutu k netěsnosti ucpávky, je nutno dotáhnout ucpávkovou matici, případně doplnit nebo vyměnit ucpávkové těsnění.

Materiál

Těleso, kužel, příruba	mosaz
Rukojeť	plast

Zkoušení

Kohout je zkoušen podle ČSN 13 3060, část 2.

Ovládání

Rukojetí.

Montáž

Kohout lze montovat v libovolné poloze. Těleso je nutno při montáži nastavit tak, aby při profukování a odvzdušňování nemohlo dojít ke zranění obsluhy provozní látkou.

Připojení

Nátrubkem, čepem a přírubou.
Připojovací a stavební rozměry jsou uvedeny v tabulce.

Objednávání

Nutné údaje pro objednávku:
– jmenovitý tlak (PN)
– provozní médium
– skutečná maximální provozní teplota média [°C]
– skutečný maximální provozní přetlak [MPa]

Mantex a.s.

Pracovní polohy

Odvzdušnění

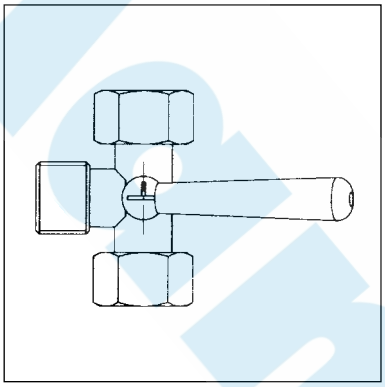

nulová poloha
přívod uzavřen

Provoz

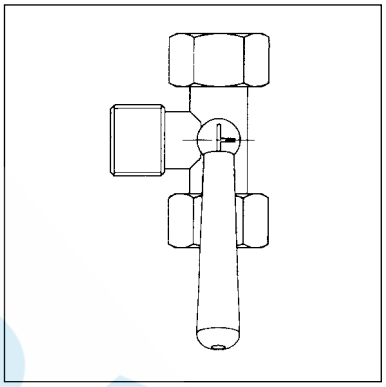

tlakoměr pod tlakem
přívod otevřen

Vypouštění

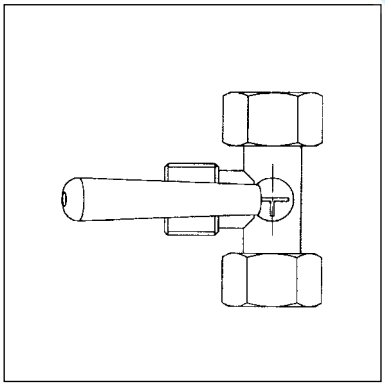

tlakoměr uzavřen
přívod otevřen
provozní tekutina uniká ven

Zkoušení

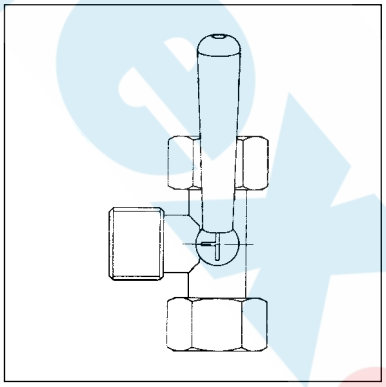

tlakoměr
i zkušební tlakoměr pod tlakem
přívod otevřen

Mantex a.s.

KOHOUT TLAKOMĚROVÝ S ČEPEM A PŘEVLEČNOU MATICÍ

PN 25

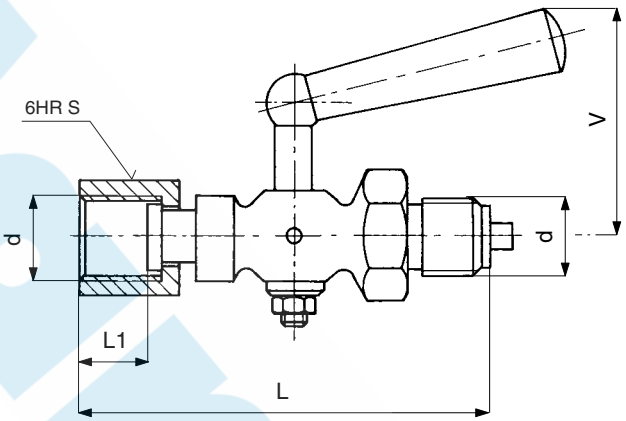

Připojovací a stavební rozměry

d	L	L1	V	S	kg	Objednací číslo
M 20 × 1,5	105,5	18	56	27	0,38	121 0245
G 1/2	105,5	18	56	27	0,38	121 0244

Použití

Pro připojení tlakoměru s plochým těsněním. Kohout není způsobilý k regulaci. Kohout lze použít pro vodu a vzduch při:

Teplota [°C]	Tlak [MPa]
50	2,5

Po dohodě s výrobcem jej lze použít i pro jiná neagresivní média.

Technický popis

Těleso je obrobek z tyče. Kužel je přidržován zdola maticí. Tlakoměrový kohout je armatura sloužící k uzavření průtoku provozní látky. Po uzavření kohoutu slouží k vypuštění provozní látky mezi kohoutem a tlakoměrem odvzdušňovací otvor v tělese. Na kuželu jsou vyznačeny rýhy, udávající směr vrtání pro obsluhu kohoutu.

Materiál

Těleso, kužel, převlečná matice	mosaz
Rukojeť	plast

Zkoušení

Kohout je zkoušen podle ČSN 13 3060, část 2.

Ovládání

Rukojetí.

Montáž

Kohout lze montovat v libovolné poloze. Těleso je nutno při montáži nastavit tak, aby při profukování a odvzdušňování nemohlo dojít ke zranění obsluhy provozní látkou.

Připojení

Čepem a převlečnou maticí .
Připojovací a stavební rozměry jsou uvedeny v tabulce.

Objednávání

Nutné údaje pro objednávku:
– jmenovitý tlak (PN)
– připojení
– provozní médium
– skutečná maximální provozní teplota média [°C]
– skutečný maximální provozní přetlak [MPa]

Pracovní polohy

Odvzdušnění

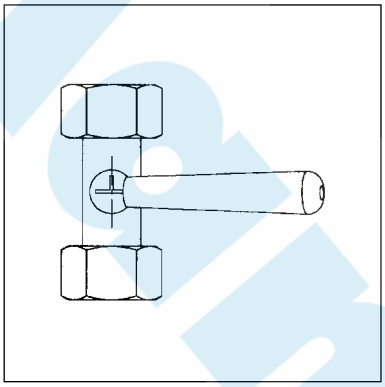

nulová poloha
přívod uzavřen

Provoz

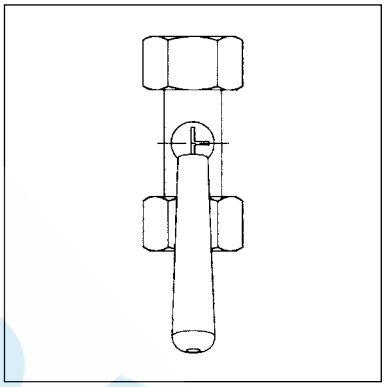

tlakoměr pod tlakem
přívod otevřen

Vypouštění

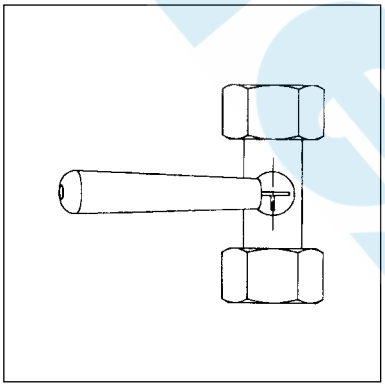

tlakoměr uzavřen
přívod otevřen
provozní tekutina uniká ven

Mantex a.s.

KOHOUT TLAKOMĚROVÝ S NÁTRUBKEM A PŘEVLEČNOU MATICÍ

PN 25

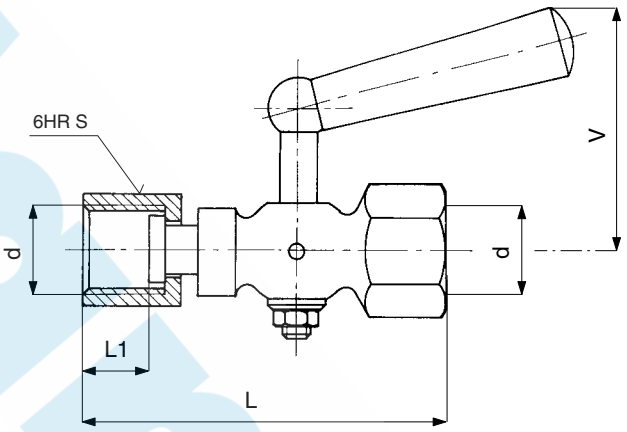

Připojovací a stavební rozměry

d	L	L1	V	S	kg	Objednací číslo
M 20 × 1,5	100,5	18	56	27	0,35	121 0247
G 1/2	100,5	18	56	27	0,35	121 0246

Použití

Pro připojení tlakoměru s plochým těsněním. Kohout není způsobilý k regulaci. Kohout lze použít pro vodu a vzduch při:

Teplota [°C]	Tlak [MPa]
50	2,5

Po dohodě s výrobcem jej lze použít i pro jiná neagresivní média.

Technický popis

Těleso je obrobek z tyče. Kužel je přidržován zdola maticí. Tlakoměrový kohout je armatura sloužící k uzavření průtoku provozní látky. Po uzavření kohoutu slouží k vypuštění provozní látky mezi kohoutem a tlakoměrem odvzdušňovací otvor v tělese. Na kuželu jsou vyznačeny rýhy, udávající směr vrtání pro obsluhu kohoutu.

Materiál

Těleso, kužel, převlečná matice	mosaz
Rukojeť	plast

Zkoušení

Kohout je zkoušen podle ČSN 13 3060, část 2.

Ovládání

Rukojetí.

Montáž

Kohout lze montovat v libovolné poloze. Těleso je nutno při montáži nastavit tak, aby při profukování a odvzdušňování nemohlo dojít ke zranění obsluhy provozní látkou.

Připojení

Nátrubkem a převlečnou maticí.
Připojovací a stavební rozměry jsou uvedeny v tabulce.

Objednávání

Nutné údaje pro objednávku:
– jmenovitý tlak (PN)
– připojení
– provozní médium
– skutečná maximální provozní teplota média [°C]
– skutečný maximální provozní přetlak [MPa]

KL MX 310.008.01
10/2020

Pracovní polohy

Odvzdušnění

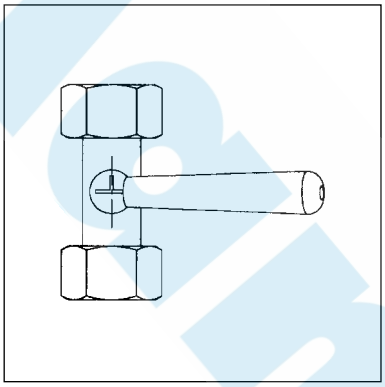

nulová poloha
přívod uzavřen

Provoz

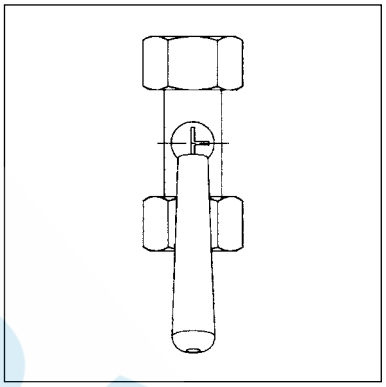

tlakoměr pod tlakem
přívod otevřen

Vypouštění

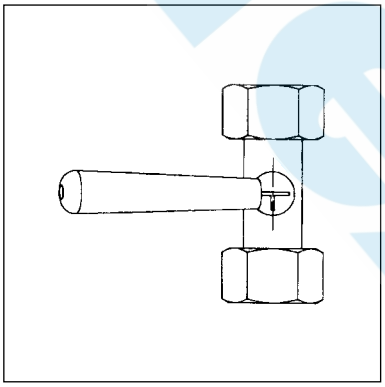

tlakoměr uzavřen
přívod otevřen
provozní tekutina uniká ven

Mantex a.s.

KOHOUT TLAKOMĚROVÝ S PŘÍRUBOU, ČEPEM A PŘEVLEČNOU MATICÍ

PN 25

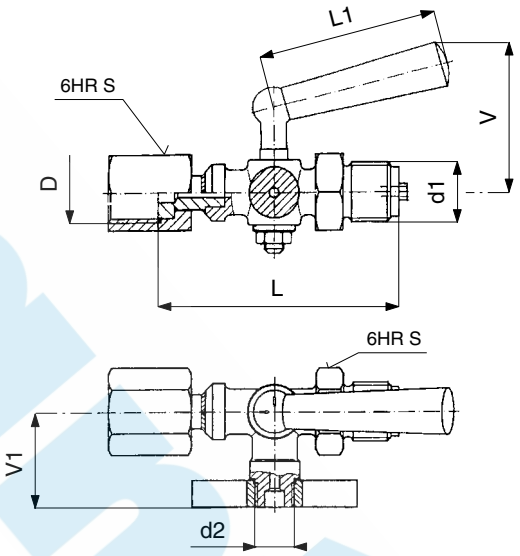

Připojovací a stavební rozměry

D	d1	d2	L	L1	V	V1	S	kg	Objednací číslo
G 1/2	G 1/2	M 14 × 1,5	87	65	56	35,5	27	0,48	121 0191

Použití

Pro připojení tlakoměru a zkušebního tlakoměru s plochým těsněním. Kohout není způsobilý k regulaci. Kohout lze použít pro vodu a vzduch při:

Teplota [°C]	Tlak [MPa]
50	2,5

Po dohodě s výrobcem jej lze použít i pro jiná neagresivní média.

Technický popis

Těleso je obrobek z tyče. Tlakoměrový kohout je armatura sloužící k uzavření průtoku provozní látky. Boční výstup s přírubou slouží k připojení zkušebního tlakoměru nebo k odvzdušňování tlakoměru a profukování přípojky. Na kuželu jsou vyznačeny rýhy, udávající směr vrtání pro obsluhu kohoutu.

Materiál

Těleso, kužel, příruba	mosaz
Převlečná matice	mosaz
Rukojeť	plast

Zkoušení

Kohout je zkoušen podle ČSN 13 3060, část 2.

Ovládání

Rukojetí.

Montáž

Kohout lze montovat v libovolné poloze. Boční výstup je nutno při montáži nastavit tak, aby při profukování a odvzdušňování nemohlo dojít ke zranění obsluhy provozní látkou.

Připojení

Čepem, převlečnou maticí a přírubou.
Připojovací a stavební rozměry jsou uvedeny v tabulce.

Objednávání

Nutné údaje pro objednávku:
– jmenovitý tlak (PN)
– připojení
– provozní médium
– skutečná maximální provozní teplota média [°C]
– skutečný maximální provozní přetlak [MPa]

Mantex a.s.

Pracovní polohy

Odvzdušnění

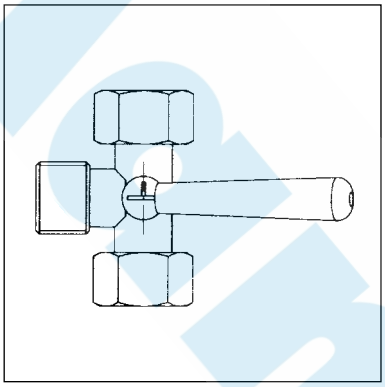

nulová poloha
přívod uzavřen

Provoz

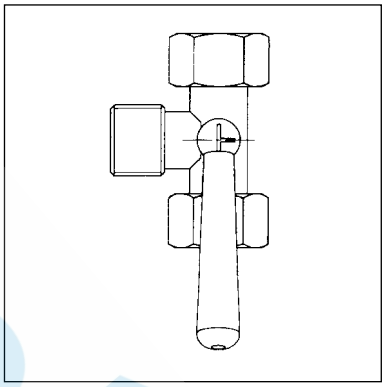

tlakoměr pod tlakem
přívod otevřen

Vypouštění

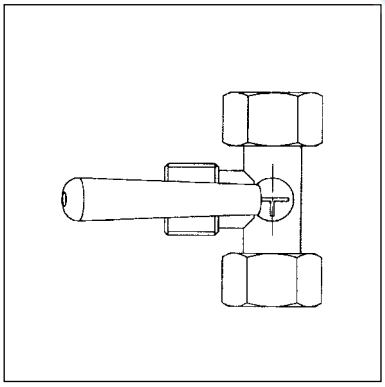

tlakoměr uzavřen
přívod otevřen
provozní tekutina uniká ven

Zkoušení

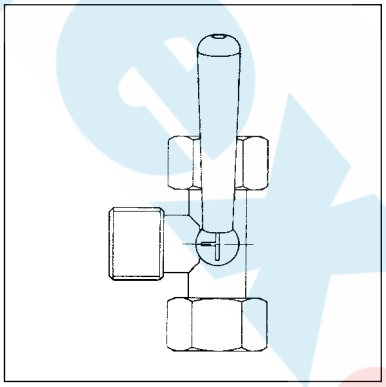

tlakoměr
i zkušební tlakoměr pod tlakem
přívod otevřen

KOHOUT TLAKOMĚROVÝ S PŘÍRUBOU, NÁTRUBKEM A PŘEVLEČNOU MATICÍ

PN 25

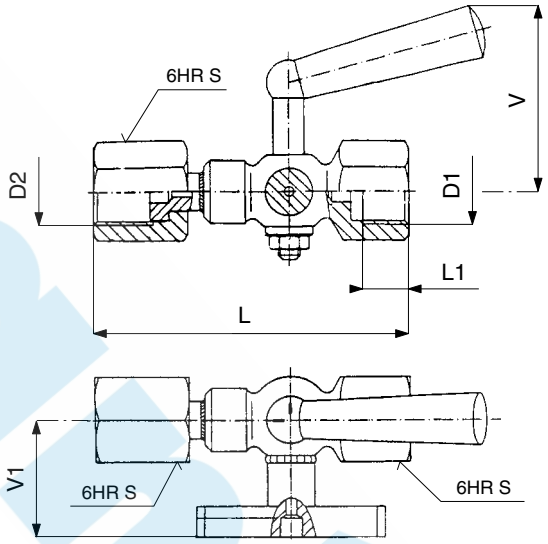

Připojovací a stavební rozměry

D1	D2	L	L1	V	V1	S	kg	Objednací číslo
G 1/2	G 1/2	100	14,5	33	38	27	0,45	121 0226

Použití

Pro připojení tlakoměru a zkušebního tlakoměru s plochým těsněním. Kohout není způsobilý k regulaci. Kohout lze použít pro vodu a vzduch při:

Teplota [°C]	Tlak [MPa]
50	2,5

Po dohodě s výrobcem jej lze použít i pro jiná neagresivní média.

Technický popis

Těleso je obrobek z tyče. Kužel je přidržován zdola maticí. Tlakoměrový kohout je armatura sloužící k uzavření průtoku provozní látky. Boční výstup s přírubou slouží k připojení zkušebního tlakoměru nebo k odvzdušňování tlakoměru a profukování přípojky. Na kuželu jsou vyznačeny rýhy, udávající směr vrtání pro obsluhu kohoutu.

Materiál

Těleso, kužel, příruba	mosaz
Převlečná matice	mosaz
Rukojeť	plast

Zkoušení

Kohout je zkoušen podle ČSN 13 3060, část 2.

Ovládání

Rukojetí.

Montáž

Kohout lze montovat v libovolné poloze. Boční výstup je nutno při montáži nastavit tak, aby při profukování a odvzdušňování nemohlo dojít ke zranění obsluhy provozní látkou.

Připojení

Nátrubkem, převlečnou maticí a přírubou.
Připojovací a stavební rozměry jsou uvedeny v tabulce.

Objednávání

Nutné údaje pro objednávku:
– jmenovitý tlak (PN)
– připojení
– provozní médium
– skutečná maximální provozní teplota média [°C]
– skutečný maximální provozní přetlak [MPa]

Mantex a.s.

Pracovní polohy

Odvzdušnění

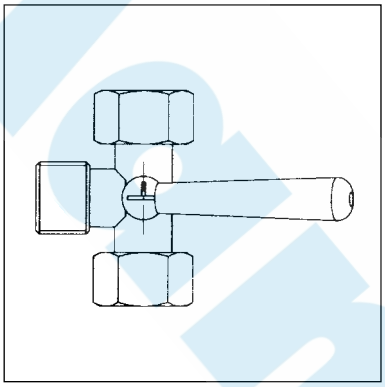

nulová poloha
přívod uzavřen

Provoz

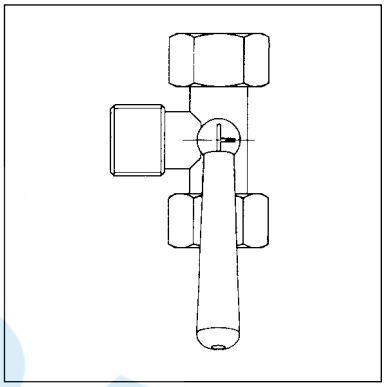

tlakoměr pod tlakem
přívod otevřen

Vypouštění

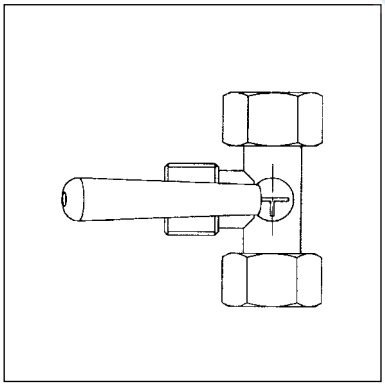

tlakoměr uzavřen
přívod otevřen
provozní tekutina uniká ven

Zkoušení

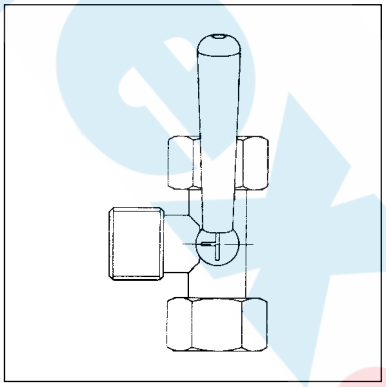

tlakoměr
i zkušební tlakoměr pod tlakem
přívod otevřen

AN 137517 DRUH A

VENTIL TLAKOMĚROVÝ UZAVÍRACÍ

PN 630

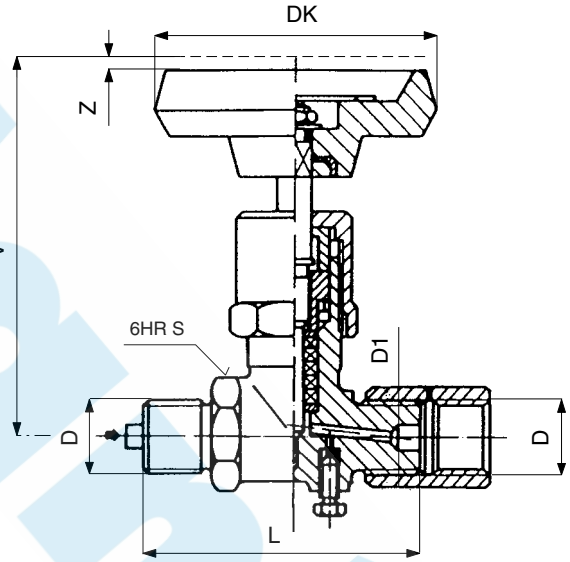

Připojovací a stavební rozměry

D	D1	L	V	Z	S	DK	kg	Objednací číslo
M 20 × 1,5	M 20 × 1,5 .5	80	100	4	27	80	0,64	111 0410
M 20 × 1,5	M 20 × 1,5 .3	80	100	4	27	80	0,64	111 0405
M 20 × 1,5	M 20 × 1,5 .4	80	100	4	27	80	0,64	111 0413
M 20 × 1,5	M 20 × 1,5 .2	80	100	4	27	80	0,64	111 0412

Použití

Pro připojení tlakoměru s plochým těsněním. Ventil není způsobilý k regulaci. Vyrábí se ve čtyřech materiálových provedeních:

Pracovní stupeň	Nejvyšší pracovní teplota [°C]	Nejvyšší pracovní přetlak [MPa]	Materiálové provedení
I	200	25	z mosazi .5
II	300	63	z korozivzdorné oceli .3
VII	500	63	z korozivzdorné austen. oceli .4
VIII	525	63	z konstrukční oceli slit. .2

Vhodnost materiálového provedení v závislosti na provozní látce je nutno projednat s výrobcem.

Technický popis

Tlakoměrový ventil je armatura sloužící k uzavření průtoku provozní látky. Těleso je výkovek. Po uzavření ventilu slouží k vypuštění provozní látky mezi ventilem a tlakoměrem odvzdušňovací šroub. Pokud by došlo v provozu ventilu k netěsnosti ucpávky, je třeba dotáhnout ucpávkovou matici, popř. doplnit nebo vyměnit ucpávkové těsnění. Těsnění vřetene bezasbestové.

Materiál

Pro normální provozní tekutiny a určité agresivní látky se volí materiálové provedení tělesa a ostatních dílů dle tabulky (po dohodě s výrobcem). V ostatních případech volí výrobce materiál podle pracovních podmínek (viz ČSN 13 3060,čl. 19) a pro parní kotle a jiná tlaková zařízení ve shodě s příslušnými předpisy. Materiálové provedení se označuje doplňkovou číslicí oddělenou od čísla normy.

Vřeteno	korozivzdorná ocel, příp. korozivzdorná ocel autenitická
Nátrubková přípojka	korozivzdorná ocel, příp. konstrukční ocel
Ruční kolo	plast

Zkoušení

Ventil je zkoušen podle ČSN 13 3060 a ČSN 13 7501.

Ovládání

Ručním kolem.

Montáž

Ventil je možno montovat v libovolné poloze.

KL MX 310.040.00
10/2020

Připojení

Čepem a nátrubkovou přípojkou.

Objednávání

Nutné údaje pro objednávku:
– jmenovitý tlak (PN)
– provozní médium
– skutečná maximální provozní teplota média [°C]
– skutečný maximální provozní přetlak [MPa

Mantex a.s.

AN 137517 DRUH B

VENTIL TLAKOMĚROVÝ ZKUŠEBNÍ

PN 630

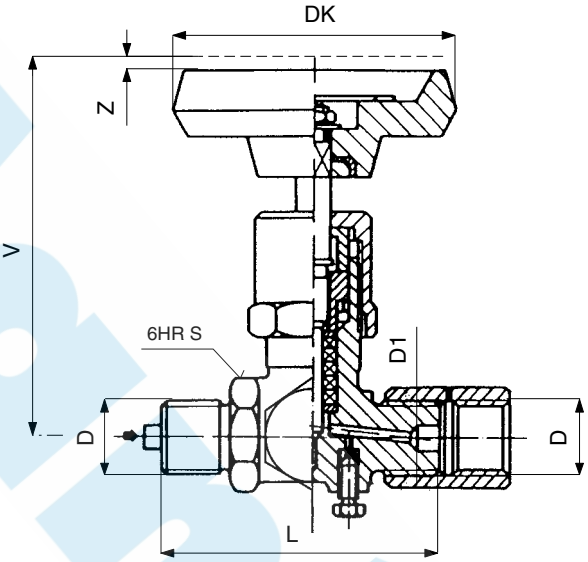

Připojovací a stavební rozměry

D	D1	L	V	Z	S	DK	kg	Objednací číslo
M 20 × 1,5	M 20 × 1,5 .5	80	100	4	27	80	0,73	111 0406
M 20 × 1,5	M 20 × 1,5 .3	80	100	4	27	80	0,73	111 0416
M 20 × 1,5	M 20 × 1,5 .4	80	100	4	27	80	0,73	111 0417
M 20 × 1,5	M 20 × 1,5 .2	80	100	4	27	80	0,73	111 0415

Použití

Pro připojení tlakoměru a zkušebního tlakoměru s plochým těsněním. Ventil není způsobilý k regulaci. Vyrábí se ve čtyřech materiálových provedeních:

Pracovní stupeň	Nejvyšší pracovní teplota [°C]	Nejvyšší pracovní přetlak [MPa]	Materiálové provedení
I	200	25	z mosazi .5
II	300	63	z korozivzdorné oceli .3
VII	500	63	z korozivzdorné austen. oceli .4
VIII	525	63	z konstrukční oceli slit. .2

Vhodnost materiálového provedení v závislosti na provozní látce je nutno projednat s výrobcem.

Technický popis

Tlakoměrový ventil je armatura sloužící k uzavření průtoku provozní látky. Těleso je výkovek. Ventil je opatřen bočním vývodem pro připojení zkušebního tlakoměru. Po uzavření ventilu slouží k vypuštění provozní látky mezi ventilem a tlakoměrem odvzdušňovací šroub. Pokud by došlo v provozu ventilu k netěsnosti ucpávky, je třeba tuto dotáhnout pomocí ucpávkové matice, popř. doplnit nebo vyměnit ucpávkové těsnění. Těsnění vřetene bezasbestové.

Materiál

Pro normální provozní tekutiny a určité agresivní látky se volí materiálové provedení tělesa a ostatních dílů dle tabulky (po dohodě s výrobcem). V ostatních případech volí výrobce materiál podle pracovních podmínek (viz ČSN 13 3060,čl. 19) a pro parní kotle a jiná tlaková zařízení ve shodě s příslušnými předpisy. Materiálové provedení se označuje doplňkovou číslicí oddělenou od čísla normy.

Vřeteno	korozivzdorná ocel, příp. korozivzdorná ocel autenitická
Nátrubková přípojka	korozivzdorná ocel, příp. konstrukční ocel
Krycí matice	korozivzdorná ocel, příp. konstrukční ocel
Ruční kolo	plast

Zkoušení

Ventil je zkoušen podle ČSN 13 3060 a ČSN 13 7501.

Ovládání

Ručním kolem.

Montáž

Ventil je možno montovat v libovolné poloze.

KL MX 310.041.00
10/2020

Mantex a.s.

Připojení

Čepem nátrubkovou přípojkou.

Objednávání

Nutné údaje pro objednávku:
– jmenovitý tlak (PN)
– provozní médium
– skutečná maximální provozní teplota média [°C]
– skutečný maximální provozní přetlak [MPa

Mantex a.s.

AN 137524 DRUH C

VSUVKA K PŘIVAŘENÍ

PN 630

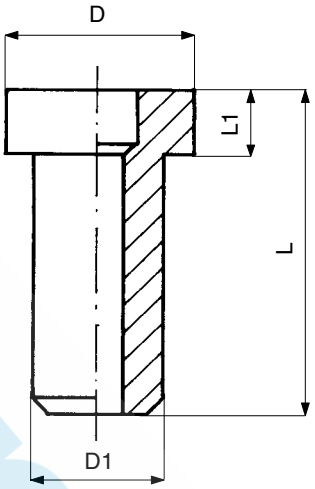

Připojovací a stavební rozměry

*	D	D1	L	L1	kg	Objednací číslo
M 12 × 1,5 .1	9,5	6	25	6	0,005	13 7527 00
M 20 × 1,5 .1	17,5	12	35	5	0,025	13 7527 01
M 20 × 1,5 .3	17,5	12	35	5	0,025	13 7527 02
M 12 × 1,5 .3	9,5	6	25	6	0,005	13 7527 03

* pro přesuvnou matici

Použití

Slouží k připojení tlakoměrových armatur k tlakoměrovému zařízení do tlaku 63 MPa. Použití pro: vzduch, voda, vodní pára a oleje prosté kyselin. Určité agresivní provozní látky po dohodě s výrobcem.

Pracovní stupeň	Nejvyšší pracovní teplota [°C]	Nejvyšší pracovní přetlak [MPa]	Materiálové provedení
I	200	63	z konstrukční oceli uhlíkové .1
II	300	50	z korozivzdorné oceli .3

Vhodnost materiálového provedení v závislosti na provozní látce je nutno projednat s výrobcem.

Materiál

Pro normální provozní látky a určité agresivní látky se volí materiálové provedení dle tabulky. V ostatních případech volí výrobce materiál podle prac. podmínek (viz ČSN 13 3060, čl. 19) a pro parní kotle a jiná tlaková zařízení ve shodě s příslušnými předpisy. Materiálové provedení se označuje doplňkovou číslicí oddělenou od čísla normy.

Zkoušení

Zkoušení podle ČSN 13 3060.

Připojení

Vsuvka má připojovací část upravenou pro přivaření. Připojovací a stavební rozměry jsou uvedeny v tabulce.

Objednávání

Nutné údaje pro objednávku:
– jmenovitý tlak (PN)
– provozní médium
– skutečná maximální provozní teplota média [°C]
– skutečný maximální provozní přetlak [MPa]

Při objednávání a dodávání je nutno se řídit podle ČSN 13 3060 a ČSN 13 7502.

Mantex a.s.

AN 137524 DRUH D

NÁSTAVEC K PŘIVAŘENÍ

PN 630

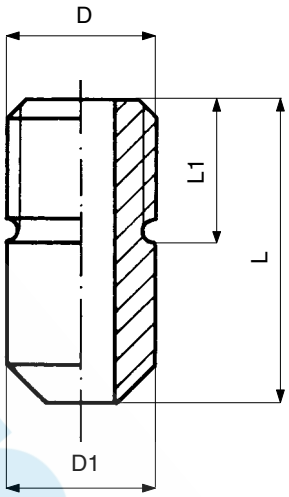

Připojovací a stavební rozměry

D	D1	L	L1	kg	Objednací číslo
M 12 × 1,5 L .1	12	50	12	0,03	13 7528 00
M 20 × 1,5 L .1	20	80	20	0,16	13 7528 01
M 12 × 1,5 L .3	12	50	12	0,03	13 7528 02
M 20 × 1,5 L .3	20	80	20	0,16	13 7528 03

Použití

Slouží k připojení tlakoměrových armatur k tlakoměrovému zařízení do tlaku 63 MPa. Použití pro: vzduch, voda, vodní pára a oleje prosté kyselin. Určité agresívní provozní látky po dohodě s výrobcem.

Pracovní stupeň	Nejvyšší pracovní teplota [°C]	Nejvyšší pracovní přetlak [MPa]	Materiálové provedení
I	200	63	z konstrukční oceli uhlíkové .1
II	300	50	z korozivzdorné oceli .3

Vhodnost materiálového provedení v závislosti na provozní látce je nutno projednat s výrobcem.

Materiál

Pro normální provozní látky a určité agresivní látky se volí materiálové provedení dle tabulky. V ostatních případech volí výrobce materiál podle prac. podmínek (viz ČSN 13 3060, čl. 19) a pro parní kotle a jiná tlaková zařízení ve shodě s příslušnými předpisy. Materiálové provedení se označuje doplňkovou číslící oddělenou od čísla normy.

Zkoušení

Zkoušení podle ČSN 13 3060.

Připojení

Nástavec má na jedné straně připojovací závit metrický s jemným stoupáním podle ČSN 01 4013 a na druhé straně je upraven pro přivaření. Připojovací a stavební rozměry jsou uvedeny v tabulce.

Objednávání

Nutné údaje pro objednávku:
– jmenovitý tlak (PN)
– provozní médium
– skutečná maximální provozní teplota média [°C]
– skutečný maximální provozní přetlak [MPa]

Při objednávání a dodávání je nutno se řídit podle ČSN 13 3060 a ČSN 13 7502.

AN 137524 DRUH A DIN 16283

PŘÍPOJKA TLAKOMĚROVÁ NÁTRUBKOVÁ

PN 630 (PN 400)

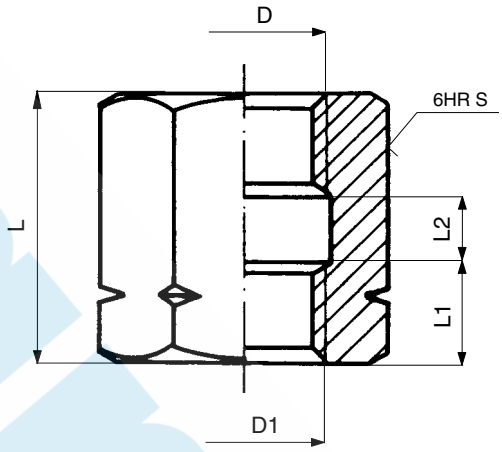

Připojovací a stavební rozměry

D	D1		L	L1	L2	S	kg	Objednací číslo
M 12 × 1,5	M 12 × 1,5 L	.1	23	9	5	17	0,02	81 0099
M 12 × 1,5	M 12 × 1,5 L	.1	20	7,5	5	17	0,02	13 7520 00
M 12 × 1,5	M 12 × 1,5 L	.3	20	7,5	5	17	0,02	13 7520 05
G 1/4	G 1/4 L	.1	23	9	5	17	0,02	81 0096
M 20 × 1,5	M 20 × 1,5 L	.1	36	15,5	5	27	0,07	81 0097
M 20 × 1,5	M 20 × 1,5 L	.1*	36	15,5	5	27	0,07	81 0102
M 20 × 1,5	M 20 × 1,5 L	.1	27	11	5	27	0,07	13 7520 02
M 20 × 1,5	M 20 × 1,5 L	.3	27	11	5	27	0,07	13 7520 04
M 20 × 1,5	M 20 × 1,5	.1	36	15,5	5	27	0,07	81 0146
M 20 × 1,5	M 20 × 1,5	.3	36	15,5	5	27	0,07	81 0134
M 20 × 1,5	G 1/2 L	.1	36	15,5	5	27	0,07	81 0119
G 1/2	G 1/2 L	.1	36	15,5	5	27	0,08	81 0079
G 1/2	G 1/2 L	.1*	36	15,5	5	27	0,08	81 0101
G 1/2	G 1/2 L	.3	36	15,5	5	27	0,08	81 0117
G 1/2	G 1/2 L	.3**	36	15,5	5	27	0,08	81 0107
G 1/2	G 1/2 L	.5***	36	15,5	5	27	0,08	81 0103
G 1/2	M 20 × 1,5 L	.1	36	15,5	5	27	0,08	81 0100

* .1 – C 35 ** .3 – 1.4571 *** .5 - mosaz

Použití

Slouží k připojení tlakoměrových armatur k tlakoměrovému zařízení do tlaku 63 MPa. Použití pro: vzduch, voda, vodní pára a oleje prosté kyselin. Určité agresivní provozní látky po dohodě s výrobcem.

Pracovní stupeň	Nejvyšší pracovní teplota [°C]	Nejvyšší pracovní přetlak [MPa]	Materiálové provedení
I	200	63	z konstr. oceli uhlíkové (brynýrováno) .1
II	300	50	z korozivzdorné oceli .3

Vhodnost materiálového provedení v závislosti na provozní látce je nutno projednat s výrobcem.

Materiál

Pro normální provozní látky a určité agresivní látky se volí materiálové provedení dle tabulky. V ostatních případech volí výrobce materiál podle prac. podmínek (viz ČSN 13 3060, čl. 19) a pro parní kotle a jiná tlaková zařízení ve shodě s příslušnými předpisy. Materiálové provedení se označuje doplňkovou číslící oddělenou od čísla normy.

Zkoušení

Zkoušení podle ČSN 13 3060, DIN 3230.

Připojení

Připojovací a stavební rozměry jsou uvedeny v tabulce.

Objednávání

Nutné údaje pro objednávku:
– jmenovitý tlak (PN)
– provozní médium
– skutečná maximální provozní teplota média [°C]
– skutečný maximální provozní přetlak [MPa]

Při objednávání a dodávání je nutno se řídit podle ČSN 13 3060 a ČSN 13 7502.

Mantex a.s.

AN 137524 DRUH E

PŘÍPOJKA TLAKOMĚROVÁ PŘECHODOVÁ

PN 630

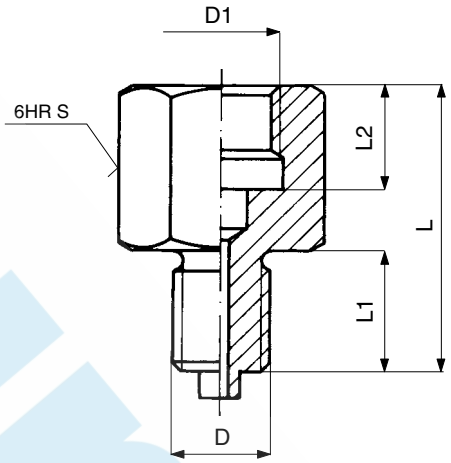

Připojovací a stavební rozměry

D	D1		L	L1	L2	S	kg	Objednací číslo
G 1/2	M 20 x 1,5	.1	40	18	19	27	0,09	13 7521 04
G 1/2	M 20 x 1,5	.3	40	18	19	27	0,09	13 7521 11
M 20 x 1,5	G 1/2	.1	40	18	19	27	0,09	81 0105
M 20 x 1,5	G 1/2	.3	40	18	19	27	0,09	81 0145
M 12 x 1,5	G 1/4	.1	40	18	12	27	0,1	81 0132
M 20 x 1,5	G 1/4	.1	40	18	19	27	0,09	81 0106
G 1/4	M 12 x 1,5	.1	40	18	12	27	0,1	81 0133
M 20 x 1,5	M 12 x 1,5	.1	40	18	19	27	0,09	81 0104
M 20 x 1,5	M 12 x 1,5	.3	40	18	19	27	0,09	81 0141
M 12 x 1,5	M 20 x 1,5	.3*	40	18	12	27	0,1	81 0140
M 12 x 1,5	M 20 x 1,5	.3	40	18	12	27	0,1	81 0139
G 1/2 L	M 20 x 1,5	.1	40	18	19	27	0,09	81 0111
G 1/2	G 1/2	.1	40	18	19	27	0,09	81 0136
G 1/2	G 1/2	.3*	40	18	19	27	0,09	81 0137
G 1/2	G 1/2	.3	40	18	19	27	0,09	81 0138

** .3 – 1.4571

Použití

Slouží k připojení tlakoměrových armatur k tlakoměrovému zařízení do tlaku 63 MPa. Použití pro: vzduch, voda, vodní pára a oleje prosté kyselin.

Pracovní stupeň	Nejvyšší pracovní teplota [°C]	Nejvyšší pracovní přetlak [MPa]	Materiálové provedení
I	200	63	z konstrukční oceli uhlíkové (brynýrováno) .1
II	300	50	z korozivzdorné oceli .3

Vhodnost materiálového provedení v závislosti na provozní látce je nutno projednat s výrobcem.

Materiál

Pro normální provozní látky a určité agresivní látky se volí materiálové provedení dle tabulky. V ostatních případech volí výrobce materiál podle prac. podmínek (viz ČSN 13 3060, čl. 19) a pro parní kotle a jiná tlaková zařízení ve shodě s příslušnými předpisy. Materiálové provedení se označuje doplňkovou číslicí oddělenou od čísla normy.

Zkoušení

Zkoušení podle ČSN 13 3060, příp. DIN 3230.

Připojení

Připojovací a stavební rozměry jsou uvedeny v tabulce.

Objednávání

Nutné údaje pro objednávku:
– jmenovitý tlak (PN)
– provozní médium
– skutečná maximální provozní teplota média [°C]
– skutečný maximální provozní přetlak [MPa]

Při objednávání a dodávání je nutno se řídit podle ČSN 13 3060 a ČSN 13 7502.

Mantex a.s.

AN 137524 DRUH F

PŘÍPOJKA TLAKOMĚROVÁ PŘECHODOVÁ

PN 630

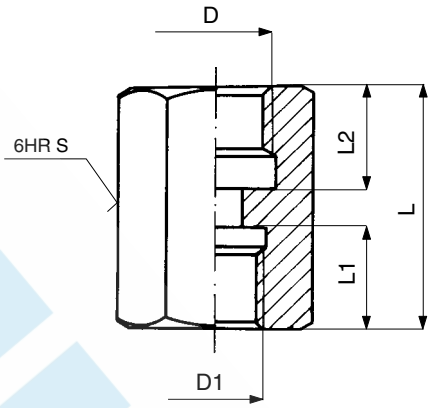

Připojovací a stavební rozměry

D	D1	L	L1	L2	S	kg	Objednací číslo
M 20 x 1,5 L	G 1/2 .1	40	16	19	27	0,1	13 7522 04
M 20 x 1,5 L	G 1/2 .3	40	16	19	27	0,1	13 7522 11

Použití

Slouží k připojení tlakoměrových armatur k tlakoměrovému zařízení do tlaku 63 MPa. Použití pro: vzduch, voda, vodní pára a oleje prosté kyselin. Určité agresivní provozní látky po dohodě s výrobcem.

Pracovní stupeň	Nejvyšší pracovní teplota °C	přetlak MPa	Materiálové provedení
I	200	63	z konstrukční oceli uhlíkové (brynýrováno) .1
II	300	50	z korozivzdorné oceli .3

Materiál

Pro normální provozní látky a určité agresivní látky se volí materiálové provedení dle tabulky. V ostatních případech volí výrobce materiál podle prac. podmínek (viz ČSN 13 3060, čl. 19) a pro parní kotle a jiná tlaková zařízení ve shodě s příslušnými předpisy. Materiálové provedení se označuje doplňkovou číslicí oddělenou od čísla normy.

Zkoušení

Přípojka je zkoušena podle ČSN 13 7501.

Připojení

Připojovací a stavební rozměry jsou uvedeny v tabulce.

Objednávání

Nutné údaje pro objednávku:
– jmenovitý tlak (PN)
– provozní médium
– skutečná maximální provozní teplota média [°C]
– skutečný maximální provozní přetlak [MPa]

Při objednávání a dodávání je nutno se řídit podle ČSN 13 3060 a ČSN 13 7502.

Mantex a.s.

AN 137524 DRUH G

PŘÍPOJKA TLAKOMĚROVÁ PŘECHODOVÁ

PN 630

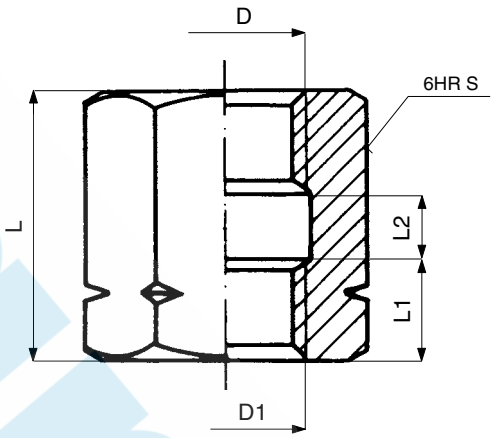

Připojovací a stavební rozměry

D	D1	L	L1	L2	S	kg	Objednací číslo
G 1/2	M 20 x 1,5 L .1	33	15	6	27	0,07	13 7523 00
G 1/2	M 20 x 1,5 L .3	36	15,5	5	27	0,08	13 7523 01

Použití

Slouží k připojení tlakoměrových armatur k tlakoměrovému zařízení do tlaku 63 MPa. Použití pro: vzduch, voda, vodní pára a oleje prosté kyselin. Určité agresivní provozní látky po dohodě s výrobcem.

Pracovní stupeň	Nejvyšší pracovní teplota [°C]	přetlak [MPa]	Materiálové provedení
I	200	63	z konstrukční oceli uhlíkové (brynýrováno) .1
II	300	50	z korozivzdorné oceli .3

Materiál

Pro normální provozní látky a určité agresivní látky se volí materiálové provedení dle tabulky. V ostatních případech volí výrobce materiál podle prac. podmínek (viz ČSN 13 3060, čl. 19) a pro parní kotle a jiná tlaková zařízení ve shodě s příslušnými předpisy. Materiálové provedení se označuje doplňkovou číslicí oddělenou od čísla normy.

Zkoušení

Přípojka je zkoušena podle ČSN 13 7501.

Připojení

Připojovací a stavební rozměry jsou uvedeny v tabulce.

Objednávání

Nutné údaje pro objednávku:
– jmenovitý tlak (PN)
– provozní médium
– skutečná maximální provozní teplota média [°C]
– skutečný maximální provozní přetlak [MPa]

Při objednávání a dodávání je nutno se řídit podle ČSN 13 3060 a ČSN 13 7502.

Mantex a.s.

AN 137524 DRUH B

MATICE PŘESUVNÁ

PN 630

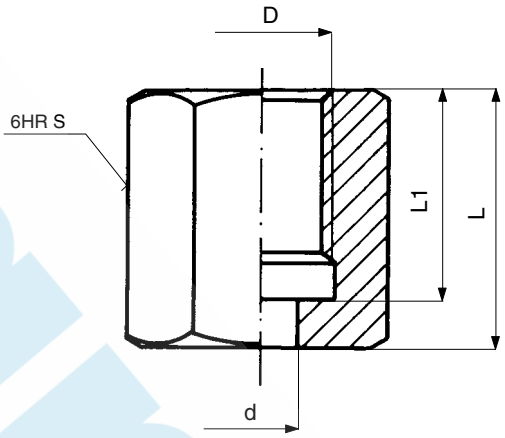

Připojovací a stavební rozměry

D	d	L	L1	S	kg	Objednací číslo
M 20 x 1,5 .3	12,5	30	24	27	0,08	13 7525 05
M 20 x 1,5 L .3	12,5	30	24	27	0,08	77 0258
G 1/2 .3	12,5	30	24	27	0,08	77 0242
M 12 x 1,5 .1	6,5	21	17	17	0,02	13 7525 00
M 20 x 1,5 .1	12,5	30	24	27	0,08	13 7525 01
M 20 x 1,5 L .1	12,5	30	24	27	0,08	77 0257
G 1/2 .1	12,5	30	24	27	0,08	77 0241

Použití

Slouží k připojení tlakoměrových armatur k tlakoměrovému zařízení do tlaku 63 MPa. Použití pro: vzduch, voda, vodní pára a oleje prosté kyselin. Určité agresivní provozní látky po dohodě s výrobcem.

Pracovní stupeň	Nejvyšší pracovní teplota [°C]	přetlak [MPa]	Materiálové provedení
I	200	63	z konstrukční oceli uhlíkové (brynýrováno) .1
II	300	50	z korozivzdorné oceli .3

Materiál

Pro normální provozní látky a určité agresivní látky se volí materiálové provedení dle tabulky. V ostatních případech volí výrobce materiál podle prac. podmínek (viz ČSN 13 3060, čl. 19) a pro parní kotle a jiná tlaková zařízení ve shodě s příslušnými předpisy. Materiálové provedení se označuje doplňkovou číslicí oddělenou od čísla normy.

Zkoušení

Matice je zkoušena podle ČSN 13 7501.

Připojení

Připojovací a stavební rozměry jsou uvedeny v tabulce.

Objednávání

Nutné údaje pro objednávku:
– jmenovitý tlak (PN)
– provozní médium
– skutečná maximální provozní teplota média [°C]
– skutečný maximální provozní přetlak [MPa]

Při objednávání a dodávání je nutno se řídit podle ČSN 13 3060 a ČSN 13 7502.

KL MX 310.042.06
10/2020

Mantex si vyhrazuje právo změny výrobků a jejich specifikace bez předchozího upozornění.

AN 137540

TĚSNĚNÍ PLOCHÉ

PN 630

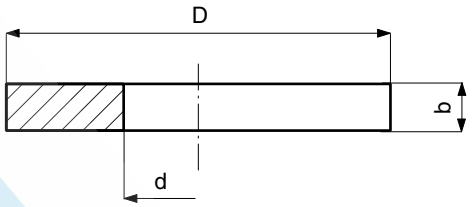

Připojovací a stavební rozměry

*	D	d	b	kg	Objednací číslo
M 12 x 1,5 (G 1/4)	9,5	5,5	2	0,0003	89830
M 20 x 1,5 (G 1/2)	17	6,5	2	0,0011	89740

* pro přípojku se závitem

Použití

Jako speciální těsnění pro tlakoměrové přípojky.

Nejvyšší dovolený pracovní přetlak MPa	Materiál těsnění	Doplňková číslice
63	hliník 42 4005	.1

Těsnění je použitelné do teploty 300 °C.

Připojení

Připojovací a stavební rozměry jsou uvedeny v tabulce.

Objednávání

Nutné údaje pro objednávku:
– rozměr

Při objednávání a dodávání je nutno se řídit podle ČSN 13 3060 a ČSN 13 7501.

Mantex a.s.

DIN 16281 AN 137524 DRUH H

PŘÍPOJKA – VLOŽKA (MEZIKUS)

PN 400 (PN 250)

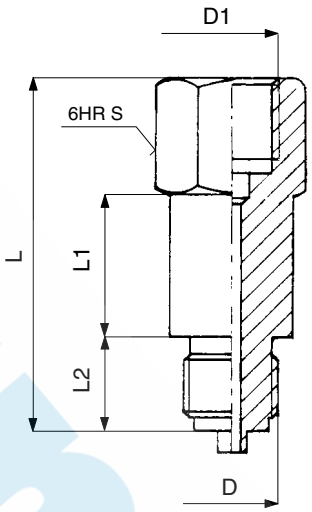

Připojovací a stavební rozměry

D	D1	L	L1	L2	S	kg	Objednací číslo
1/2 NPT	1/2 NPT .3	75	30	20	27	0,23	81 1112
1/2 NPT	1/2 NPT .2	75	30	20	27	0,23	81 0114
1/2 NPT	1/2 NPT .5	75	30	20	27	0,23	81 0113
G 1/2	G 1/2 .3	75	30	20	27	0,23	81 0108
G 1/2	G 1/2 .2	75	30	20	27	0,23	81 0110
G 1/2	G 1/2 .5	75	30	20	27	0,23	81 0109

Použití

Slouží k připojení tlakoměrových armatur k tlakovému zařízení do tlaku 40 MPa. Použití pro: vzduch, voda, vodní pára a oleje prosté kyselin.

Nejvyšší pracovní teplota [°C]	tlak [MPa]	Materiálové provedení	
120	25	z mosazi	.5
120	40	z konstrukční oceli uhlíkové	.2
120	40	z korozivzdorné oceli aust.	.3

Vhodnost materiálového provedení v závislosti na provozní látce je nutno projednat s výrobcem.

Materiál

Viz tabulka.

Zkoušení

Zkoušení podle ČSN 13 3060, příp. DIN 3230.

Připojení

Připojovací a stavební rozměry jsou uvedeny v tabulce.

Objednávání

Nutné údaje pro objednávku:
– druh materiálu
– jmenovitý tlak (PN)
– provozní médium
– skutečná maximální provozní teplota média [°C]
– skutečný maximální provozní přetlak [MPa]

Mantex a.s.

AN 137524 DRUH I

TLUMIČ RÁZU

PN 400
PN (250)

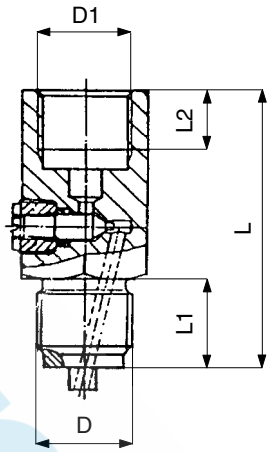

Připojovací a stavební rozměry

D	D1		L	L1	L2	S	kg	Objednací číslo
1/2 NPT	1/2 NPT	.5	61	19	17,5	27	0,2	175 0107
1/4 NPT	1/4 NPT	.5	61	19	12,5	27	0,3	175 0111
M 18 × 1,5	G 1/2	.5	61	20	16,5	27	0,2	175 0128
G 1/2	G 1/2	.5	61	20	14,5	27	0,2	175 0105
G 1/4	G 1/4	.5	61	13	13,0	27	0,3	175 0113
G 3/8	G 3/8	.5	61	16	16,0	27	0,25	175 0100
M 18 × 1,5	M 18 × 1,5	.5	61	20	16,5	27	0,2	175 0099
M 20 × 1,5	M 20 × 1,5	.5	61	20	14,5	27	0,2	175 0109
G 1/2	1/2 NPT	.3	61	20	14,5	27	0,2	175 0126
1/2 NPT	1/2 NPT	.2	61	19	17,5	27	0,2	175 0106
1/2 NPT	1/2 NPT	.3	61	19	17,5	27	0,2	175 0098
1/4 NPT	1/4 NPT	.2	61	13	12,5	27	0,3	175 0110
1/4 NPT	1/4 NPT	.3	61	13	12,5	27	0,3	175 0102
G 1/2	G 1/2	.2	61	20	14,5	27	0,2	175 0104
G 1/2	G 1/2	.3	61	20	14,5	27	0,2	175 0097
G 1/4	G 1/4	.2	61	13	13,0	27	0,3	175 0112
G 1/4	G 1/4	.3	61	13	13,0	27	0,3	175 0103
G 3/8	G 3/8	.2	61	16	16,0	27	0,25	175 0115
G 3/8	G 3/8	.3	61	16	16,0	27	0,25	175 0114
M 18 × 1,5	M 18 × 1,5	.2	61	20	16,5	27	0,2	175 0117
M 18 × 1,5	M 18 × 1,5	.3	61	20	16,5	27	0,2	175 0116
M 12 × 1,5	M 20 × 1,5	.2	61	20	14,5	27	0,25	175 0129
M 20 × 1,5	M 20 × 1,5	.2	61	20	14,5	27	0,2	175 0108
M 20 × 1,5	M 20 × 1,5	.3	61	20	14,5	27	0,2	175 0101

KL MX 310.042.09
10/2020

Mantex si vyhrazuje právo změny výrobků a jejich specifikace bez předchozího upozornění.

Použití

Slouží k připojení a ochraně tlakoměrů s plochým těsněním před účinky tlakového rázu při otevření tlakoměrového ventilu nebo kohoutu. Použití pro: vodu a vzduch.

Nejvyšší pracovní teplota [°C]	Nejvyšší pracovní přetlak [MPa]	Materiálové provedení	
120	25	z mosazi	.5
120	40	z konstrukční oceli uhlíkové	.2
120	40	z korozivzdorné oceli austenit	.3

Po dohodě s výrobcem jej lze použít i pro jiná neagresívní média.

Technický popis

Tlumič rázu svou konstrukcí umožňuje podle potřeby nastavit seškrcení průtočného průřezu a tím i intenzitu tlumení.

Materiál

těleso	dle tabulky
jehla	korozivzdorná ocel, příp. korozivzdorná ocel austenitická
těsnící kroužek	pryž NBR, příp. se volí dle média

Zkoušení

Zkoušení podle ČSN 13 3060 nebo DIN 3230.

Ovládání

Ruční nastavení.

Montáž

Tlumič rázu lze montovat v libovolné poloze.

Připojení

Pomocí čepu a nátrubku.

Objednávání

Nutné údaje pro objednávku:
– jmenovitý tlak (PN)
– provozní médium
– skutečná maximální provozní teplota média [°C]
– skutečný maximální provozní přetlak [MPa]

Mantex a.s.

AN 137530 DRUH A

SMYČKA KONDENZAČNÍ ZAHNUTÁ S ČEPEM

PN 250

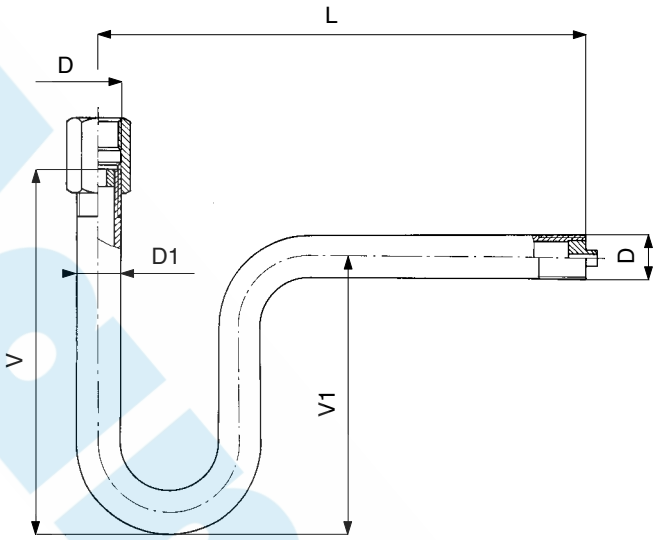

Připojovací a stavební rozměry

D	D1	L	V	V1	kg	Objednací číslo
M 20 × 1,5 .1	20	225	170	130	0,57	178 0066
M 20 × 1,5 .3	20	225	170	130	0,57	178 0058

Použití

K připojení a ochraně tlakoměrů před škodlivými účinky nebo vysokou teplotou měřené provozní látky.

Teplota [°C]	Tlak [MPa]
300	25

Vhodnost materiálového provedení v závislosti na provozní látce je nutno projednat s výrobcem. V případě přerušení provozu v zimních měsících je nutno smyčku vyprázdnit nebo ji naplnit nemrznoucí kapalinou.

Materiál

.1 konstrukční ocel uhlíková
.3 korozivzdorná ocel

Zkoušení

Zkoušení podle ČSN 13 3060, část 2 pouze vodou na těsnost a nepropustnost.

Montáž

Smyčky se montují svisle výstupní stranou směrem nahoru.

Připojení

Na vstupní straně je čepové s metrickým závitem s jemným stoupáním podle ČSN 01 4013, na výstupní straně nátrubkovou přípojkou.

Objednávání

Nutné údaje pro objednávku:
– jmenovitý tlak (PN)
– provozní médium
– skutečná maximální provozní teplota média [°C]
– skutečný maximální provozní přetlak [MPa]

KL MX 310.043.00
10/2020

AN 137530 DRUH B

SMYČKA KONDENZAČNÍ ZAHNUTÁ PŘIVAŘOVACÍ

PN 250

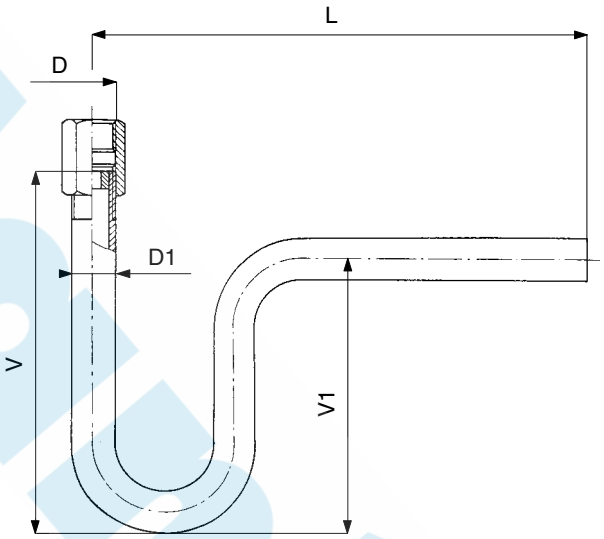

Připojovací a stavební rozměry

D	D1	L	V	V1	kg	Objednací číslo
M 20 × 1,5 .1	20	225	170	130	0,57	178 0067
M 20 × 1,5 .3	20	225	170	130	0,57	178 0059

Použití

K připojení a ochraně tlakoměrů před škodlivými účinky nebo vysokou teplotou měřené provozní látky.

Teplota [°C]	Tlak [MPa]
300	25

Vhodnost materiálového provedení v závislosti na provozní látce je nutno projednat s výrobcem. V případě přerušení provozu v zimních měsících je nutno smyčku vyprázdnit nebo ji naplnit nemrznoucí kapalinou.

Materiál

.1 konstrukční ocel uhlíková
.3 korozivzdorná ocel

Zkoušení

Zkoušení podle ČSN 13 3060, část 2 pouze vodou na těsnost a nepropustnost.

Montáž

Smyčky se montují svisle výstupní stranou směrem nahoru.

Připojení

Na vstupní straně k přivaření, na výstupní straně nátrubkovou přípojkou.

Objednávání

Nutné údaje pro objednávku:
– jmenovitý tlak (PN)
– provozní médium
– skutečná maximální provozní teplota média [°C]
– skutečný maximální provozní přetlak [MPa]

AN 137530 DRUH C

SMYČKA KONDENZAČNÍ STOČENÁ S ČEPEM

PN 250

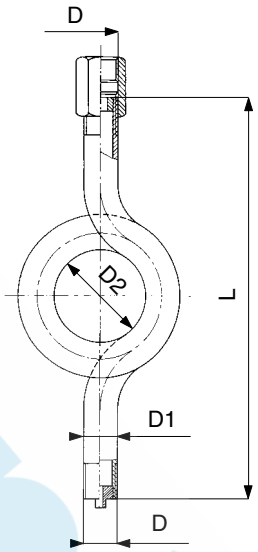

Připojovací a stavební rozměry

D	D1	D2	L	kg	Objednací číslo
M 20 × 1,5 .1	20	56	240	0,62	175 0068
M 20 × 1,5 .3	20	56	240	0,62	178 0060

Použití

K připojení a ochraně tlakoměrů před škodlivými účinky nebo vysokou teplotou měřené provozní látky.

Teplota [°C]	Tlak [MPa]
300	25

Vhodnost materiálového provedení v závislosti na provozní látce je nutno projednat s výrobcem. V případě přerušení provozu v zimních měsících je nutno smyčku vyprázdnit nebo ji naplnit nemrznoucí kapalinou.

Materiál

.1 konstrukční ocel uhlíková
.3 korozivzdorná ocel

Zkoušení

Zkoušení podle ČSN 13 3060, část 2 pouze vodou na těsnost a nepropustnost.

Montáž

Smyčky se montují svisle výstupní stranou směrem nahoru.

Připojení

Na vstupní straně čepem s metrickým závitem s jemným stoupáním podle ČSN 01 4013, na výstupní straně nátrubkovou přípojkou.

Objednávání

Nutné údaje pro objednávku:
– jmenovitý tlak (PN)
– provozní médium
– skutečná maximální provozní teplota média [°C]
– skutečný maximální provozní přetlak [MPa]

Mantex a.s.

AN 137530 DRUH D

SMYČKA KONDENZAČNÍ STOČENÁ PŘIVAŘOVACÍ

PN 250

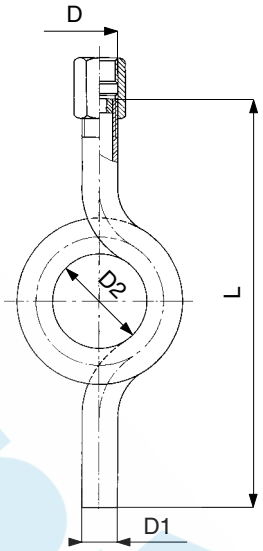

Připojovací a stavební rozměry

D	D1	D2	L	kg	Objednací číslo
M 20 × 1,5 .1	20	56	240	0,62	178 0069
M 20 × 1,5 .3	20	56	240	0,62	178 0061

Použití

K připojení a ochraně tlakoměrů před škodlivými účinky nebo vysokou teplotou měřené provozní látky.

Teplota [°C]	Tlak [MPa]
300	25

Vhodnost materiálového provedení v závislosti na provozní látce je nutno projednat s výrobcem. V případě přerušení provozu v zimních měsících je nutno smyčku vyprázdnit nebo ji naplnit nemrznoucí kapalinou.

Materiál

.1 konstrukční ocel uhlíková
.3 korozivzdorná ocel

Zkoušení

Zkoušení podle ČSN 13 3060, část 2 pouze vodou na těsnost a nepropustnost.

Montáž

Smyčky se montují svisle výstupní stranou směrem nahoru.

Připojení

Na vstupní straně k přivaření, na výstupní straně nátrubkovou přípojkou.

Objednávání

Nutné údaje pro objednávku:
– jmenovitý tlak (PN)
– provozní médium
– skutečná maximální provozní teplota média [°C]
– skutečný maximální provozní přetlak [MPa]

Mantex a.s.

DIN 16 282 DRUH B

SMYČKA KONDENZAČNÍ PRO HORIZONTÁLNÍ ODBĚR (TVAR U)

PN 100

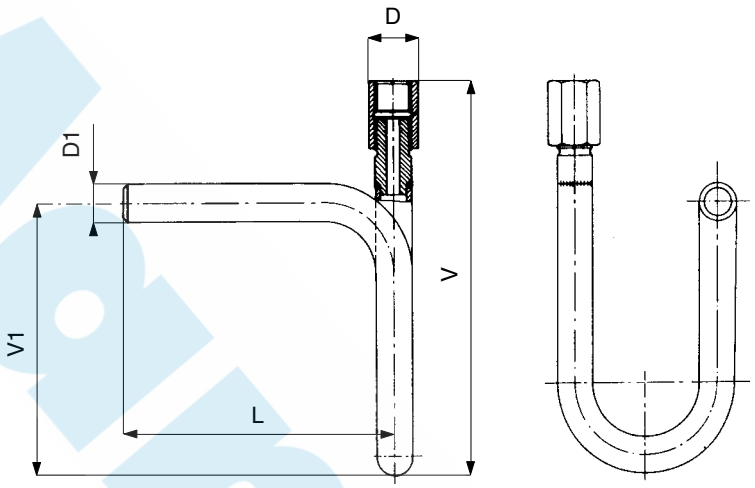

Připojovací a stavební rozměry

D	D1	L	V	V1	kg	Objednací číslo
G 1/2 .1	20	145	200	155	0,65	178 0122
G 1/2 .3	20	145	200	155	0,65	178 0123

Použití

K připojení a ochraně tlakoměrů před škodlivými účinky nebo vysokou teplotou měřené provozní látky.

Teplota [°C]	Tlak [MPa]
120	10
300	8
400	6,3

Vhodnost materiálového provedení v závislosti na provozní látce je nutno projednat s výrobcem. V případě přerušení provozu v zimních měsících je nutno smyčku vyprázdnit nebo ji naplnit nemrznoucí kapalinou.

Materiál

.1 – konstrukční ocel uhlíková
.3 – korozivzdorná ocel austenitická

Zkoušení

Zkoušení podle ČSN 13 3060, část 2 pouze vodou na těsnost a nepropustnost, příp. DIN 3230.

Montáž

Smyčky se montují svisle výstupní stranou směrem nahoru.

Připojení

Na vstupní straně přivařovací, na výstupní straně nátrubkovou přípojkou.

Objednávání

Nutné údaje pro objednávku:
– jmenovitý tlak (PN)
– provozní médium (u nestandardních médií uvést chemické složení)
– skutečná maximální provozní teplota média [°C]
– skutečný maximální provozní přetlak [MPa]

DIN 16 282 DRUH F

SMYČKA KONDENZAČNÍ PRO HORIZONTÁLNÍ ODBĚR (TVAR U)

PN 100

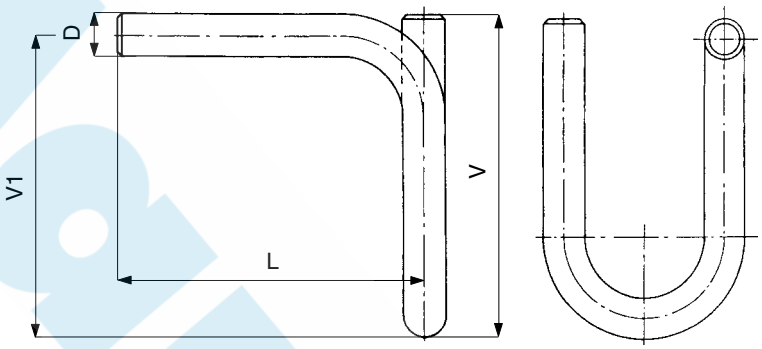

Připojovací a stavební rozměry

D	D	L	V	V1	kg	Objednací číslo
20 .1	20	145	165	155	0,6	178 0126
20 .3	20	145	165	155	0,6	178 0127

Použití

K připojení a ochraně tlakoměrů před škodlivými účinky nebo vysokou teplotou měřené provozní látky.

Teplota [°C]	Tlak [MPa]
120	10
300	8
400	6,3

Vhodnost materiálového provedení v závislosti na provozní látce je nutno projednat s výrobcem. V případě přerušení provozu v zimních měsících je nutno smyčku vyprázdnit nebo ji naplnit nemrznoucí kapalinou.

Materiál

.1 – konstrukční ocel uhlíková
.3 – korozivzdorná ocel austenitická

Zkoušení

Zkoušení podle ČSN 13 3060, část 2 pouze vodou na těsnost a nepropustnost, příp. DIN 3230.

Montáž

Smyčky se montují svisle výstupní stranou směrem nahoru.

Připojení

Na vstupní i výstupní straně přivařením.

Objednávání

Nutné údaje pro objednávku:
– jmenovitý tlak (PN)
– provozní médium (u nestandardních médií uvést chemické složení)
– skutečná maximální provozní teplota média [°C]
– skutečný maximální provozní přetlak [MPa]

Mantex a.s.

DIN 16 282 DRUH D

SMYČKA KONDENZAČNÍ PRO VERTIKÁLNÍ ODBĚR (STOČENÁ)

PN 100

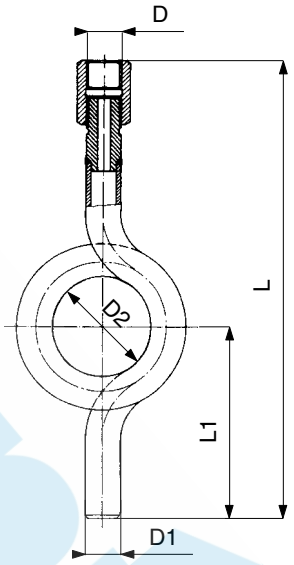

Připojovací a stavební rozměry

D	D1	D2	L	L1	kg	Objednací číslo
G 1/2 .1	20	56	240	110	0,62	178 0124
G 1/2 .3	20	56	240	110	0,62	178 0125

Použití

K připojení a ochraně tlakoměrů před škodlivými účinky nebo vysokou teplotou měřené provozní látky.

Teplota [°C]	Tlak [MPa]
120	10
300	8
400	6,3

Vhodnost materiálového provedení v závislosti na provozní látce je nutno projednat s výrobcem. V případě přerušení provozu v zimních měsících je nutno smyčku vyprázdnit nebo ji naplnit nemrznoucí kapalinou.

Materiál

.1 – konstrukční ocel uhlíková
.3 – korozivzdorná ocel austenitická

Zkoušení

Zkoušení podle ČSN 13 3060, část 2 pouze vodou na těsnost a nepropustnost, příp. DIN 3230.

Montáž

Smyčky se montují svisle výstupní stranou směrem nahoru.

Připojení

Na vstupní straně přivařovací, na výstupní straně nátrubkovou přípojkou.

Objednávání

Nutné údaje pro objednávku:
– jmenovitý tlak (PN)
– provozní médium (u nestandardních médií uvést chemické složení)
– skutečná maximální provozní teplota média [°C]
– skutečný maximální provozní přetlak [MPa]

Mantex a.s.

DIN 16 282 DRUH G

SMYČKA KONDENZAČNÍ PRO VERTIKÁLNÍ ODBĚR (STOČENÁ)

PN 100

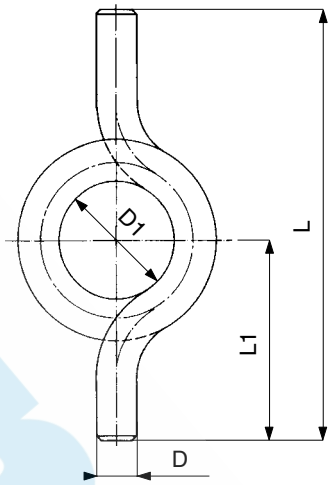

Připojovací a stavební rozměry

D	D1	L	L1	kg	Objednací číslo
20 .1	56	205	110	0,57	178 0128
20 .3	56	205	110	0,57	178 0129

Použití

K připojení a ochraně tlakoměrů před škodlivými účinky nebo vysokou teplotou měřené provozní látky.

Teplota [°C]	Tlak [MPa]
120	10
300	8
400	6,3

Vhodnost materiálového provedení v závislosti na provozní látce je nutno projednat s výrobcem. V případě přerušení provozu v zimních měsících je nutno smyčku vyprázdnit nebo ji naplnit nemrznoucí kapalinou.

Materiál

.1 – konstrukční ocel uhlíková
.3 – korozivzdorná ocel austenitická

Zkoušení

Zkoušení podle ČSN 13 3060, část 2 pouze vodou na těsnost a nepropustnost, příp. DIN 3230.

Montáž

Smyčky se montují svisle výstupní stranou směrem nahoru.

Připojení

Na vstupní i výstupní straně přivařením.

Objednávání

Nutné údaje pro objednávku:
– jmenovitý tlak (PN)
– provozní médium (u nestandardních médií uvést chemické složení)
– skutečná maximální provozní teplota média [°C]
– skutečný maximální provozní přetlak [MPa]

Mantex a.s.

DIN 16 270

VENTIL TLAKOMĚROVÝ UZAVÍRACÍ TVAR A

PN 400 (PN 250)

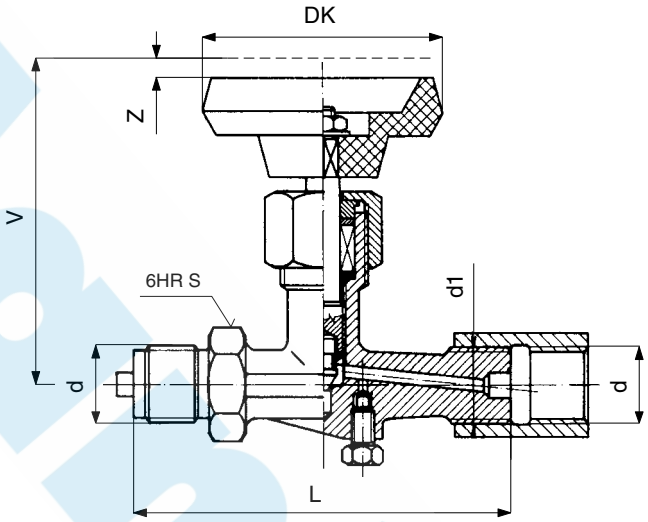

Připojovací a stavební rozměry

d	d1	L	V	Z	S	DK	kg	Objednací číslo
G 1/2 .5	G 1/2 L	100	85	5	27	63	0,7	111 0713
G 1/2 .2	G 1/2 L	100	85	5	27	63	0,7	111 0715
G 1/2 .3	G 1/2 L	100	85	5	27	63	0,7	111 0696

Použití

Pro připojení tlakoměrů s plochým těsněním. Ventil není způsobilý k regulaci. Používá se pro vodu, vodní páru a vzduch pro:

Nejvyšší pracovní teplota [°C]	Nejvyšší pracovní přetlak [MPa]	Materiálové provedení
120	25	z mosazi .5
120	40	z konstrukční oceli uhlíkové .2
120	40	z korozivzdorné oceli austenit .3

Po dohodě s výrobcem jej lze použít i pro jiná neagresivní média.

Materiál

Těleso	mosaz, příp. další materiál uvedený v tabulce
Vřeteno	korozivzdorná ocel
Těsnění	bezasbestové
Ruční kolo	plast

Zkoušení

Ventil je zkoušen podle ČSN 13 3060, příp. DIN 3230.

Ovládání

Ručním kolem.

Montáž

Ventil lze montovat v libovolné poloze.

Připojení

Čepem a nátrubkovou přípojkou.

Objednávání

Nutné údaje pro objednávku:
– jmenovitý tlak (PN)
– provozní médium
– skutečná maximální provozní teplota média [°C]
– skutečný maximální provozní přetlak [MPa]

KL MX 310.047.00
10/2020

Mantex si vyhrazuje právo změny výrobků a jejich specifikace bez předchozího upozornění.

DIN 16 271

VENTIL TLAKOMĚRNOVÝ ZKUŠEBNÍ TVAR A

PN 400 (PN 250)

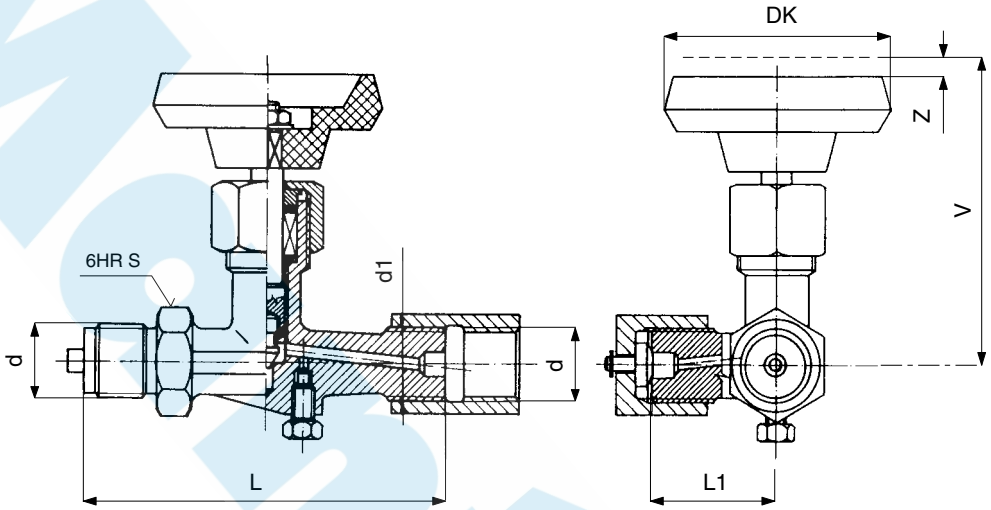

Připojovací a stavební rozměry

d	d1	L1	L	V	Z	S	DK	kg	Objednací číslo
G 1/2 .5	G 1/2 L	35	100	85	5	27	63	0,8	111 0712
G 1/2 .2	G 1/2 L	35	100	85	5	27	63	0,8	111 0714
G 1/2 .3	G 1/2 L	35	100	85	5	27	63	0,8	111 0697

Použití

Pro připojení tlakoměru a zkušebního tlakoměru s plochým těsněním. Ventil není způsobilý k regulaci. Používá se pro vodu, vodní páru a vzduch pro:

Nejvyšší pracovní teplota [°C]	Nejvyšší pracovní přetlak [MPa]	Materiálové provedení
120	25	z mosazi .5
120	40	z konstrukční oceli uhlíkové .2
120	40	z korozivzdorné oceli austenit .3

Po dohodě s výrobcem jej lze použít i pro jiná neagresívní média.

Materiál

Těleso	mosaz, příp. další materiál uvedený v tabulce
Vřeteno	korozivzdorná ocel
Těsnění	bezasbestové
Ruční kolo	plast

Zkoušení

Ventil je zkoušen podle ČSN 13 3060, příp. DIN 3230.

Ovládání

Ručním kolem.

Montáž

Ventil lze montovat v libovolné poloze

Připojení

Čepem a nátrubkovou přípojkou.

Objednávání

Nutné údaje pro objednávku:
– jmenovitý tlak (PN)
– provozní médium
– skutečná maximální provozní teplota média [°C]
– skutečný maximální provozní přetlak [MPa]

Mantex s.r.o.

DIN 16 270

VENTIL TLAKOMĚROVÝ UZAVÍRACÍ TVAR B

PN 400 (PN 250)

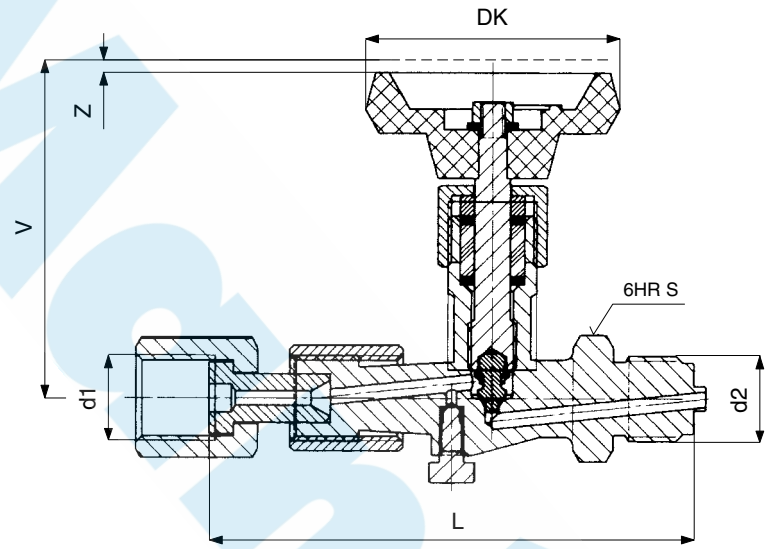

Připojovací a stavební rozměry

d1	d2	L	V	Z	S	DK	kg	Objednací číslo
G 1/2 .5	G 1/2	120	85	5	27	63	0,75	111 0721
G 1/2 .2	G 1/2	120	85	5	27	63	0,75	111 0725
G 1/2 .3	G 1/2	120	85	5	27	63	0,75	111 0699

Použití

Pro připojení tlakoměru s plochým těsněním. Ventil není způsobilý k regulaci. Používá se pro vodu, vodní páru a vzduch pro:

Nejvyšší pracovní teplota [°C]	Nejvyšší pracovní přetlak [MPa]	Materiálové provedení
120	25	z mosazi .5
120	40	z konstrukční oceli uhlíkové .2
120	40	z korozivzdorné oceli austenit .3

Po dohodě s výrobcem jej lze použít i pro jiná neagresivní média.

Materiál

Těleso	mosaz, příp. další materiál uvedený v tabulce
Vřeteno	korozivzdorná ocel
Těsnění	bezasbestové
Ruční kolo	plast

Zkoušení

Ventil je zkoušen podle ČSN 13 3060, příp. DIN 3230.

Ovládání

Ručním kolem.

Montáž

Ventil lze montovat v libovolné poloze

Připojení

Čepem a převlečnou maticí.

Objednávání

Nutné údaje pro objednávku:
– jmenovitý tlak (PN)
– provozní médium
– skutečná maximální provozní teplota média [°C]
– skutečný maximální provozní přetlak [MPa]

DIN 16 271

VENTIL TLAKOMĚROVÝ ZKUŠEBNÍ TVAR B

PN 400 (PN 250)

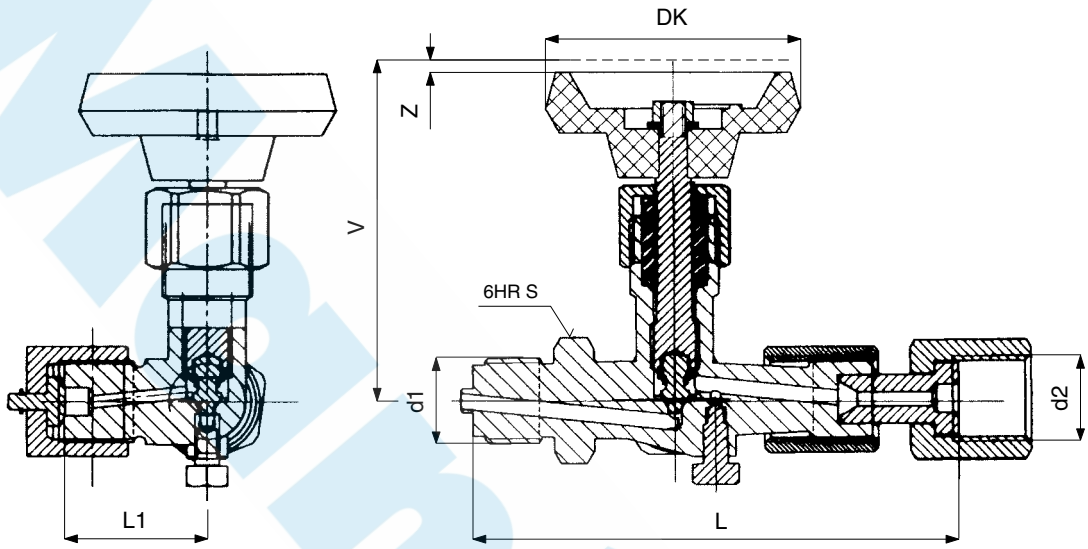

Připojovací a stavební rozměry

d1	d2	L	L1	V	Z	S	DK	kg	Objednací číslo
G 1/2 .5	G 1/2	120	35	85	5	27	63	0,90	111 0722
G 1/2 .2	G 1/2	120	35	85	5	27	63	0,90	111 0726
G 1/2 .3	G 1/2	120	35	85	5	27	63	0,90	111 0700

Použití

Pro připojení tlakoměru a zkušebního tlakoměru s plochým těsněním. Ventil není způsobilý k regulaci. Používá se pro vodu, vodní páru a vzduch pro:

Nejvyšší pracovní teplota [°C]	tlak [Mpa]	Materiálové provedení
120	25	z mosazi .5
120	40	z konstrukční oceli uhlíkové .2
120	40	z korozivzdorné oceli austenit .3

Po dohodě s výrobcem jej lze použít i pro jiná neagresivní média.

Materiál

Těleso	mosaz, příp. další materiál uvedený v tabulce
Vřeteno	korozivzdorná ocel
Těsnění	bezasbestové
Ruční kolo	plast

Zkoušení

Ventil je zkoušen podle ČSN 13 3060, příp. DIN 3230.

Ovládání

Ručním kolem.

Montáž

Ventil lze montovat v libovolné poloze

Připojení

Čepem a převlečnou maticí.

Objednávání

Nutné údaje pro objednávku:
– jmenovitý tlak (PN)
– provozní médium
– skutečná maximální provozní teplota média [°C]
– skutečný maximální provozní přetlak [MPa]

KOHOUT TLAKOMĚROVÝ S ČEPEM, PŘÍRUBOU A PŘEVLEČNOU MATICÍ

PN 16

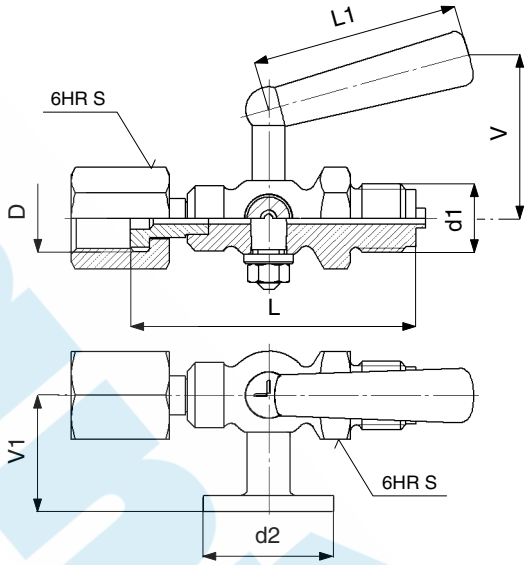

Připojovací a stavební rozměry

D	d1	d2	L	L1	V	V1	S	kg	Objednací číslo
G 1/2	G 1/2	40	87	64	50	36	27	0,44	121 0275

Použití

Pro připojení tlakoměru a zkušebního tlakoměru s plochým těsněním. Kohout není způsobilý k regulaci. Kohout lze použít pro vodu a vzduch při:

Teplota [°C]	Tlak [MPa]
50	1,6

Po dohodě s výrobcem jej lze použít i pro jiná neagresivní média.

Technický popis

Těleso je obrobek z tyče. Tlakoměrový kohout je armatura sloužící k uzavření průtoku provozní látky. Boční výstup s přírubou slouží k připojení zkušebního tlakoměru nebo k odvzdušňování tlakoměru a profukování přípojky. Na kuželu jsou vyznačeny rýhy, udávající směr vrtání pro obsluhu kohoutu.

Materiál

Těleso, kužel, příruba	mosaz
Převlečná matice	mosaz
Rukojeť	plast

Zkoušení

Kohout je zkoušen podle ČSN 13 3060, část 2.

Ovládání

Rukojetí.

Montáž

Kohout lze namontovat v libovolné poloze. Boční výstup je nutno při montáži nastavit tak, aby při profukování a odvzdušňování nemohlo dojít ke zranění obsluhy provozní látkou.

Připojení

Čepem, převlečnou maticí a přírubou. Připojovací a stavební rozměry jsou uvedeny v tabulce.

Objednávání

Nutné údaje pro objednávku:
– jmenovitý tlak (PN)
– připojení
– provozní médium
– skutečná maximální provozní teplota média [°C]
– skutečný maximální provozní přetlak [MPa]

Pracovní polohy

Odvzdušnění

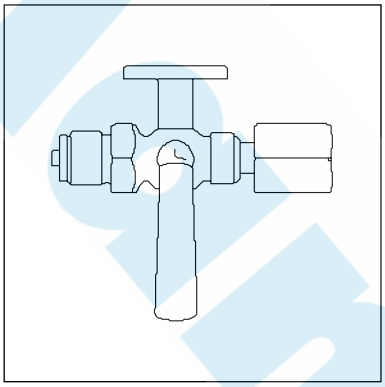

nulová poloha
přívod uzavřen

Provoz

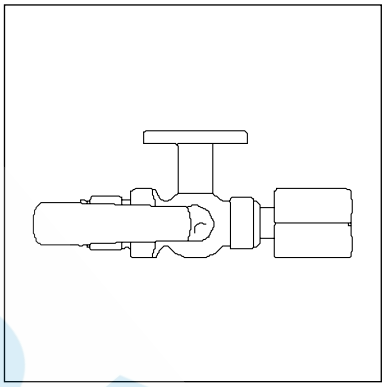

tlakoměr pod tlakem
přívod otevřen

Vypouštění

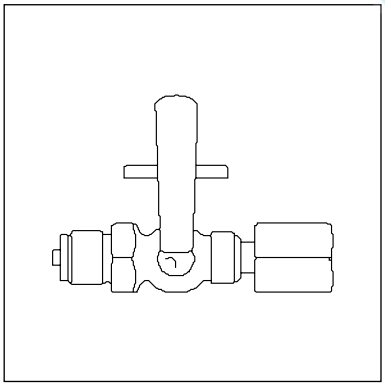

tlakoměr uzavřen
přívod otevřen
provozní tekutina uniká ven

Zkoušení

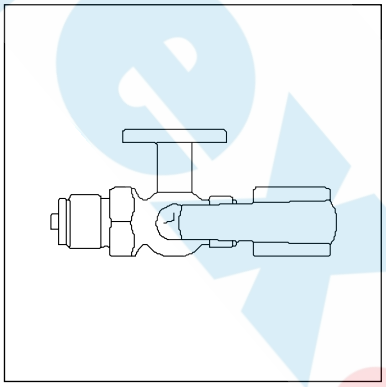

tlakoměr
i zkušební tlakoměr pod tlakem
přívod otevřen

Mantex a.s.

KOHOUT TLAKOMĚROVÝ S NÁTRUBKEM, PŘÍRUBOU A PŘEVLEČNOU MATICÍ

PN 16

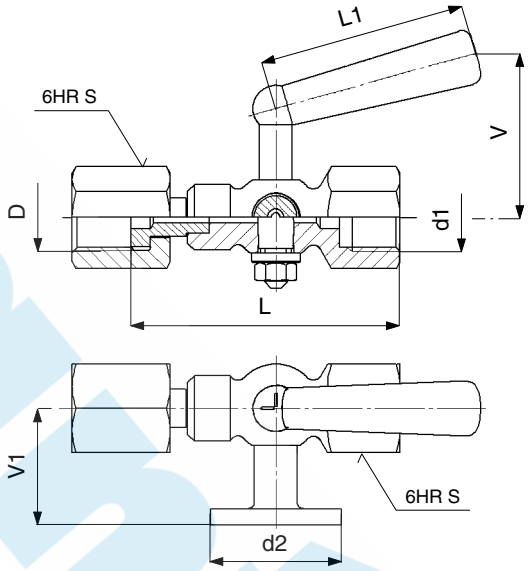

Připojovací a stavební rozměry

D	d1	d2	L	L1	V	V1	S	kg	Objednací číslo
G 1/2	G 1/2	40	82	64	50	36	27	0,44	121 0263

Použití

Pro připojení tlakoměru a zkušebního tlakoměru s plochým těsněním. Kohout není způsobilý k regulaci. Kohout lze použít pro vodu a vzduch při:

Teplota [°C]	Tlak [MPa]
50	1,6

Po dohodě s výrobcem jej lze použít i pro jiná neagresivní média.

Technický popis

Těleso je obrobek z tyče. Tlakoměrový kohout je armatura sloužící k uzavření průtoku provozní látky. Boční výstup s přírubou slouží k připojení zkušebního tlakoměru nebo k odvzdušňování tlakoměru a profukování přípojky. Na kuželu jsou vyznačeny rýhy, udávající směr vrtání pro obsluhu kohoutu.

Materiál

Těleso, kužel, příruba	mosaz
Převlečná matice	mosaz
Rukojeť	plast

Zkoušení

Kohout je zkoušen podle ČSN 13 3060, část 2.

Ovládání

Rukojetí.

Montáž

Kohout lze namontovat v libovolné poloze. Boční výstup je nutno při montáži nastavit tak, aby při profukování a odvzdušňování nemohlo dojít ke zranění obsluhy provozní látkou.

Připojení

Nátrubkem, převlečnou maticí a přírubou. Připojovací a stavební rozměry jsou uvedeny v tabulce.

Objednávání

Nutné údaje pro objednávku:
– jmenovitý tlak (PN)
– připojení
– provozní médium
– skutečná maximální provozní teplota média [°C]
– skutečný maximální provozní přetlak [MPa]

Mantex a.s.

Pracovní polohy

Odvzdušnění

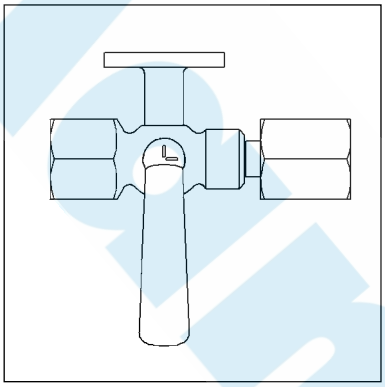

nulová poloha
přívod uzavřen

Provoz

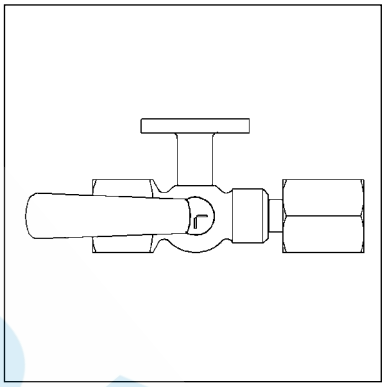

tlakoměr pod tlakem
přívod otevřen

Vypouštění

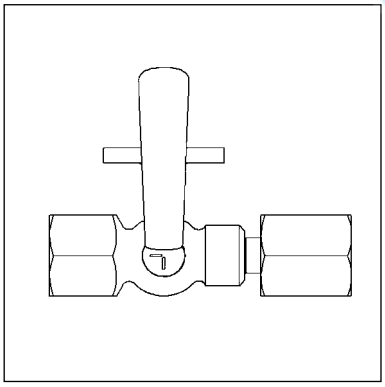

tlakoměr uzavřen
přívod otevřen
provozní tekutina uniká ven

Zkoušení

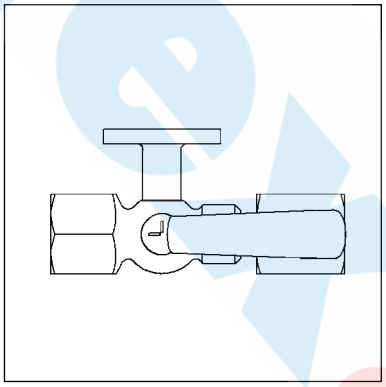

tlakoměr
i zkušební tlakoměr pod tlakem
přívod otevřen

KOHOUT TLAKOMĚROVÝ UCPÁVKOVÝ TP
ČEP – NÁTRUBKOVÁ PŘÍPOJKA

PN 25 DN3

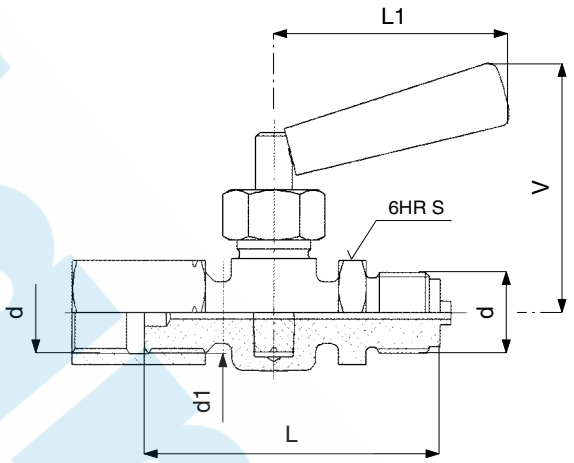

Připojovací a stavební rozměry

d	d1	L	L1	V	S	kg	Objednací číslo
M 20 × 1,5	M 20 × 1,5L	80	63	56	27	0,36	121 0282
G 1/2	G 1/2L	80	63	56	27	0,36	121 0280

Použití

Pro připojení tlakoměru s plochým těsněním. Kohout není způsobilý k regulaci. Kohout lze použít pro neagresivní plynná média.

Teplota [°C]	Tlak [MPa]
60	2,5

Technický popis

Těleso kohoutu je kované. Tlakoměrový kohout je armatura sloužící k uzavření průtoku provozní látky. Pokud by došlo v provozu u kohoutu k netěsnosti ucpávky je nutno dotáhnout ucpávkovou matici, případně doplnit nebo vyměnit ucpávkové těsnění.

Materiál

Těleso, kužel, příruba	mosaz
Přípojka	automatová ocel, povrchová úprava
Rukojeť	plast

Zkoušení

Kohout je zkoušen podle ČSN 13 3060, část 2.

Ovládání

Rukojetí.

Montáž

Kohout lze namontovat v libovolné poloze. Ve vodorovné poloze doporučujeme dát kohout rukojetí nahoru.

Připojení

Pomocí čepu a nátrubkové přípojky.
Připojovací a stavební rozměry jsou uvedeny v tabulce.

Objednávání

Nutné údaje pro objednávku:
– jmenovitý tlak (PN)
– připojení
– provozní látka
– skutečná maximální teplota pracovní látky [°C]
– skutečný maximální přetlak [MPa]

Mantex a.s.

Pracovní polohy

Provoz

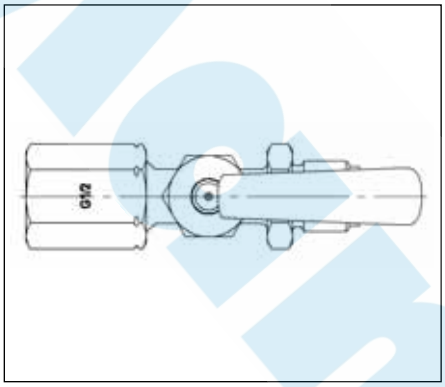

směr proudění ←
tlakoměr pod tlakem, přívod otevřen

Uzavření

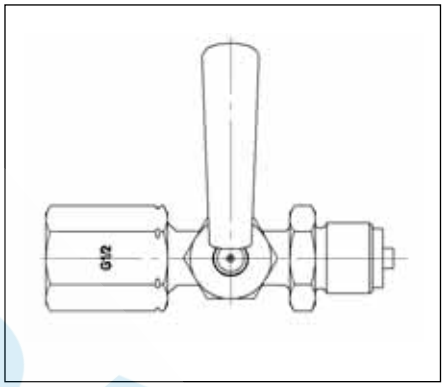

směr proudění ←
nulová poloha, přívod uzavřen

Mantex.a.s.

KOHOUT TLAKOMĚROVÝ ZKUŠEBNÍ UCPÁVKOVÝ TP
ČEP – NÁTRUBKOVÁ PŘÍPOJKA

PN 25 DN3

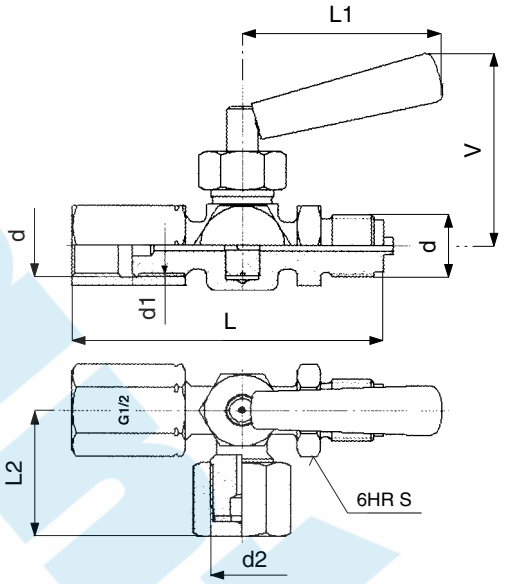

Připojovací a stavební rozměry

d	d1	d2	L	L1	L2	V	S	kg	Objednací číslo
M 20 × 1,5	M 20 × 1,5LH	M 20 × 1,5	80	64	42,5	65	27	0,40	121 0283
G 1/2	G 1/2LH	M 20 × 1,5	80	64	42,5	65	27	0,40	121 0281

Použití

Pro připojení tlakoměru a zkušebního tlakoměru s plochým těsněním. Kohout není způsobilý k regulaci. Kohout lze použít pro neagresivní plynná média.

Teplota [°C]	Tlak [MPa]
60	2,5

Technický popis

Těleso kohoutu je kované. Tlakoměrový kohout je armatura sloužící k uzavření průtoku provozní látky. Boční vstup slouží k připojení zkušebního tlakoměru nebo k odvzdušňování tlakoměru a profukování přípojky. Na kuželu jsou vyznačeny rýhy udávající směr vrtání pro obsluhu kohoutu. Pokud by došlo v provozu u kohoutu k netěsnosti ucpávky je nutno dotáhnout ucpávkovou matici, případně doplnit nebo vyměnit ucpávkové těsnění.

Materiál

Těleso, kužel, příruba	mosaz
Přípojka, matice	automatová ocel, povrchová úprava
Rukojeť	plast

Zkoušení

Kohout je zkoušen podle ČSN 13 3060, část 2.

Ovládání

Rukojetí.

Montáž

Kohout lze namontovat v libovolné poloze. Ve vodorovné poloze doporučujeme dát kohout rukojetí nahoru. Těleso je nutno při montáži nastavit tak, aby při případném profukování a odvzdušňování nemohlo dojít ke zranění obsluhy provozní látkou.

Připojení

Pomocí čepu a nátrubkové přípojky.
Připojovací a stavební rozměry jsou uvedeny v tabulce.

Objednávání

Nutné údaje pro objednávku:
– jmenovitý tlak PN
– připojení
– provozní látka
– skutečná maximální teplota pracovní látky [°C]
– skutečný maximální přetlak [MPa]

Odvzdušnění

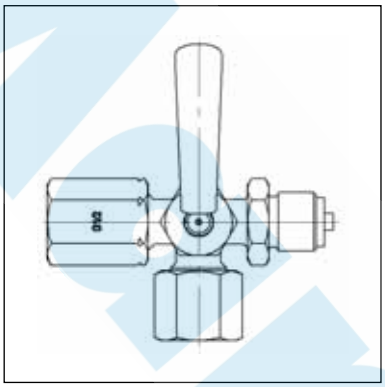

směr proudění ←
nulová poloha,
přívod uzavřen

Vypouštění

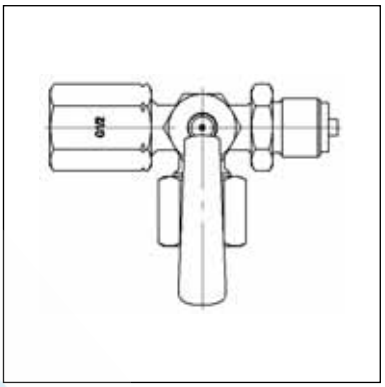

směr proudění ←
tlakoměr uzavřen, přívod otevřen
provozní tekutina uniká ven

Provoz

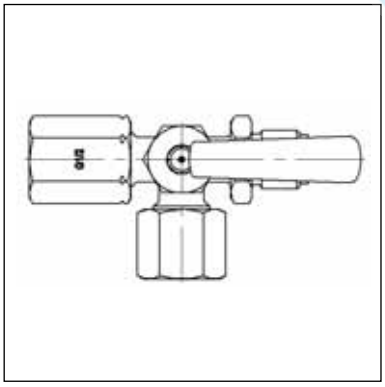

směr proudění ←
tlakoměr pod tlakem
přívod otevřen

Zkoušení

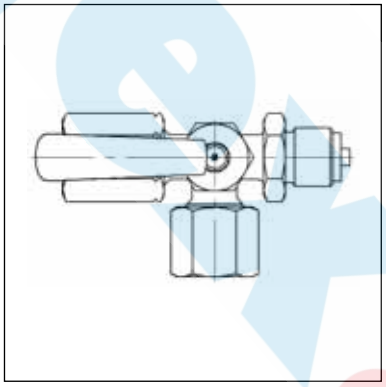

směr proudění ←
tlakoměr i zkušební tlakoměr pod tlakem
přívod otevřen

Mantex a.s.

Mantex a.s.

KLAPKY ZPĚTNÉ

MX 201030

L 01 107 410 – 440

KLAPKA ZPĚTNÁ BEZPŘÍRUBOVÁ BZK

PN 10, PN 16, PN 40

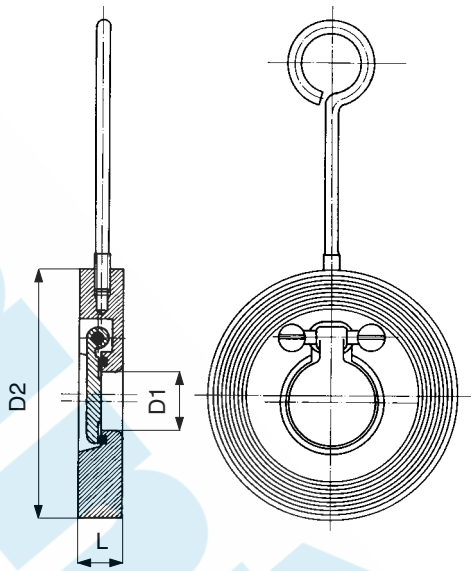

Připojovací a stavební rozměry

DN	L	D1	D2 (PN 10)	D2 (PN 16)	D2 (PN 40)	kg	Objednací číslo
40	16	22	94	94	94	0,8	114 0083
50	16	32	109	109	109	1,0	114 0084
65	16	42	129	129	129	1,5	114 0085
80	16	54	144	144	144	1,8	114 0086
100	16	71	–	162		2,0	114 0087
100	16	71	–	–	169	2,0	114 0081
125	16	95	–	194	–	2,8	114 0088
150	20	114	–	220	–	4,8	114 0103

Použití

Jako uzavírací armatura proti zpětnému proudění provozního média do tlaku u PN 10 – 1,0 MPa, PN 16 – 1,6 MPa a PN 40 – 4,0 MPa a do teploty 120 °C. Je zakázáno používat tuto klapku pro pulzující média. V případě požadavku použití na vyšší teplotu nutno druh těsnícího kroužku a provozní teplotu projednat s výrobcem.

Technický popis

Talíř je zavěšen v tělese klapky, uzavírání probíhá samočinně.

Materiál

Těleso	uhlíková ocel povrchově upravená zinkováním
Talíř	uhlíková ocel povrchově upravená zinkováním
Těsnění kroužek	NBR, popř. silikon
Závěs talíře	ocel korozivzdorná

Zkoušení

Při zkoušení platí ČSN 13 3060, případně DIN 3230, díl 3, průsak 1.

Ovládání

Uzavírání probíhá samočinně.

Montáž

K usnadnění montáže slouží závěsný hák. U potrubí vodorovného nebo šikmého se zpětná klapka namontuje tak, aby osa klapky byla přibližně ve směru působení tíhové síly, se závěsným hákem v horní poloze. U potrubí svislého, nebo šikmého je nutno dodržet podmínku proudění média zdola nahoru.

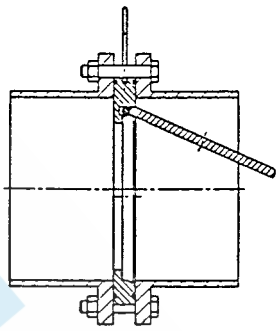

Připojení

Klapka se vkládá do potrubí mezi příruby, ke kterým se stahuje průchozími šrouby. Připojovací a stavební rozměry jsou uvedeny v tabulce. Klapky jsou dodávány v kartónových obalech.

Objednávání

Nutné údaje pro objednávku:
– jmenovitý tlak (PN)
– jmenovitá světlost (DN) v mm
– provozní médium
– skutečná maximální provozní teplota média [°C]
– skutečný maximální provozní přetlak [MPa]

Mantex a.s.

L 02 107 406 až 440

L 02 107 006 až 040

KLAPKA ZPĚTNÁ BEZPŘÍRUBOVÁ BZK S PRUŽINOU

PN 6 až PN 40

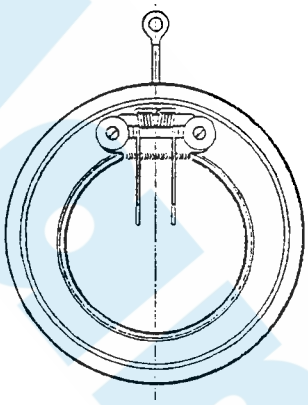

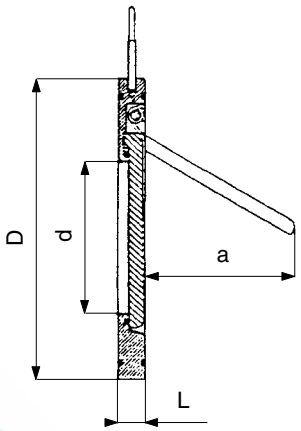

Připojovací a stavební rozměry

DN	L	a	d	D					kg	Objednací číslo	
				PN 6	PN 10	PN 16	PN 25	PN 40		uhlíková ocel P250GH P265GH	korozivzdorná ocel 1.4541
40	14	30	22	88					0,8	114 0209	114 0224
40	14	30	22		95	95	95	95	0,8	114 0117	114 0127
50	14	36	32	98					1,0	114 0214	114 0225
50	14	36	32		109	109	109	109	1,0	114 0118	114 0128
65	14	48	40	118					1,3	114 0210	114 0226
65	14	48	40		129	129	129	129	1,3	114 0119	114 0129
80	14	16	54	134					1,7	114 0211	114 0199
80	14	16	54		144	144	144	144	1,7	114 0120	114 0130
100	18	78	70	154					2,2	114 0227	114 0200
100	18	78	70		164	164			2,2	114 0121	114 0131
100	18	78	70				170	170	2,2	114 0191	114 0194
125	18	98	92	184					3,2	114 0228	114 0229
125	18	98	92		195	195			3,2	114 0122	114 0132
125	18	98	92				196	196	3,2	114 0204	114 0206
150	20	117	112	209					5,0	114 0230	114 0231
150	20	117	112		220	220			5,0	114 0123	114 0133
150	20	117	112				228	228	5,0	114 0190	114 0232
200	22	160	154	264					11,0	114 0233	114 0234
200	22	160	154		275	275			11,0	114 0135	114 0182
200	22	160	154				288		11,0	114 0195	114 0235
200	22	160	154					294	11,0	114 0219	114 0236
250	26	200	200	318					15,0	114 0237	114 0238
250	26	200	200		330				15,0	114 0239	114 0240
250	26	200	200			332			15,0	114 0148	114 0141
250	26	200	200				343		15,0	114 0196	114 0241
250	26	200	200					355	15,0	114 0242	114 0243
300	38	235	240	375					25,0	114 0244	114 0245
300	38	235	240		380				25,0	114 0126	114 0147
300	38	235	240			387			25,0	114 0125	114 0246
300	38	235	240				403		25,0	114 0124	114 0222

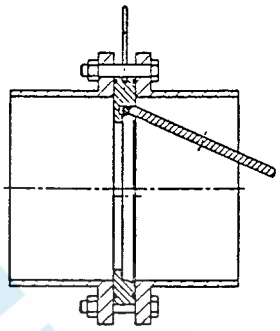

Použití

Jako uzavírací armatura proti zpětnému proudění vody, ropných látek a jiných neagresivních médií v širokém průmyslovém užití do provozní teploty 120 °C a tlaku dle PN. Při požadavku použití na vyšší teplotu nutno druh těsnícího kroužku a provozní teplotu projednat s výrobcem.

Technický popis

Zpětná klapka s přítlačnou pružinou samočinně zabraňuje zpětnému proudění provozního média. Směr proudění provozního média je ve směru otevírání talíře, který je zavěšen v tělese klapky. Talíř je do sedla přitlačován pružinou, což v provozu zabraňuje zpětným rázům.

Materiál

Těleso	uhlíková ocel povrchově upravená zinkováním případně korozivzdorná ocel
Talíř	uhlíková ocel povrchově upravená zinkováním případně korozivzdorná ocel
Těsnění kroužek	NBR, popř. EPDM, VITON
Závěs talíře	ulíková ocel povrchově upravená zinkováním případně korozivzdorná ocel
Pružina	korozivzdorná ocel

Zkoušení

Zkoušení podle ČSN 13 3060, případně DIN 3230, díl 3, průsak 1.

Ovládání

Uzavírání probíhá samočinně.

Montáž

K usnadnění montáže slouží závěsný hák. U potrubí vodorovného nebo šikmého se zpětná klapka namontuje tak, aby osa klapky byla přibližně ve směru působení tíhové síly, se závěsným hákem v horní poloze. U potrubí svislého nebo šikmého je nutno dodržet podmínku proudění média zdola nahoru.

Připojení

Klapka se vkládá do potrubí mezi příruby, ke kterým se stahuje průchozími šrouby. Připojovací a stavební rozměry jsou uvedeny v tabulce.

Objednávání

Nutné údaje pro objednávku:

– jmenovitý tlak (PN)
– jmenovitá světlost (DN) v mm
– provozní médium
– skutečná maximální provozní teplota média [°C]
– skutečný maximální provozní přetlak [MPa]

Mantex a.s.

L 03 107 406 až 440

L 03 107 006 až 040

KLAPKA ZPĚTNÁ BEZPŘÍRUBOVÁ BZK

PN 6 až PN 40

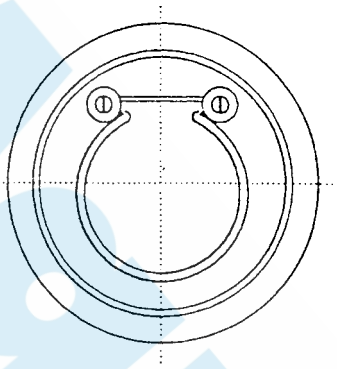

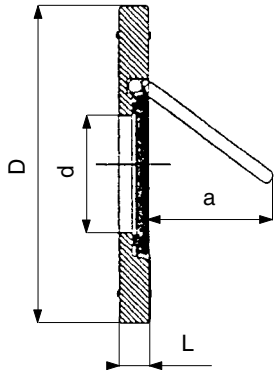

Připojovací a stavební rozměry

DN	L	a	d	D					kg	Objednací číslo	
				PN 6	PN 10	PN 16	PN 25	PN 40		uhlíková ocel P250GH P265GH	korozivzdorná ocel 1.4541
40	14	30	22	88					0,8	114 0247	114 0248
40	14	30	22		95	95	95	95	0,8	114 0158	114 0159
50	14	36	32	98					1,0	114 0249	114 0250
50	14	36	32		109	109	109	109	1,0	114 0160	114 0161
65	14	48	40	118					1,3	114 0193	114 0215
65	14	48	40		129	129	129	129	1,3	114 0162	114 0163
80	14	16	54	134					1,7	114 0251	114 0283
80	14	16	54		144	144	144	144	1,7	114 0137	114 0150
100	18	78	70	154					2,2	114 0216	114 0252
100	18	78	70		164	164			2,2	114 0154	114 0155
100	18	78	70				170	170	2,2	114 0253	114 0254
125	18	98	92	184					3,2	114 0192	114 0255
125	18	98	92		195	195			3,2	114 0156	114 0157
125	18	98	92				196	196	3,2	114 0180	114 0203
150	20	117	112	209					5,0	114 0256	114 0257
150	20	117	112		220	220			5,0	114 0149	114 0151
150	20	117	112				228	228	5,0	114 0138	114 0258
200	22	160	154	264					11,0	114 0259	114 0260
200	22	160	154		275	275			11,0	114 0152	114 0153
200	22	160	154				288		11,0	114 0261	114 0220
200	22	160	154					294	11,0	114 0181	114 0262
250	26	200	200	318					15,0	114 0263	114 0140
250	26	200	200		330				15,0	114 0197	114 0136
250	26	200	200			332			15,0	114 0187	114 0264
250	26	200	200				343		15,0	114 0265	114 0266
250	26	200	200					355	15,0	114 0198	114 0267
300	38	235	240	375					25,0	114 0268	114 0269
300	38	235	240		380				25,0	114 0201	114 0270
300	38	235	240			387			25,0	114 0183	114 0146
300	38	235	240				403		25,0	114 0139	114 0221
350	38	258	270	425					37,0	114 0271	114 0272
350	38	258	270		440				37,0	114 0145	114 0273
350	38	258	270			447			37,0	114 0202	114 0274
350	38	258	270				460		37,0	114 0144	114 0275
400	44	300	310	475					55,0	114 0276	114 0277
400	44	300	310		490				55,0	114 0134	114 0278
400	44	300	310			495			55,0	114 0279	114 0280
400	44	300	310				517		55,0	114 0186	114 0281

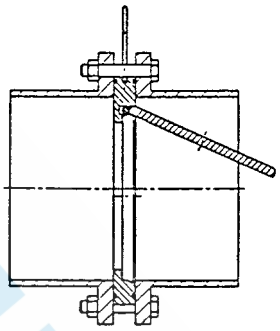

Použití

Jako uzavírací armatura proti zpětnému proudění vody, ropných látek a jiných neagresivních médií v širokém průmyslovém užití do provozní teploty 120 °C a tlaku dle PN. Při požadavku použití na vyšší teplotu nutno druh těsnícího kroužku a provozní teplotu projednat s výrobcem.

Technický popis

Talíř je zavěšen v tělese klapky, uzavírání probíhá samočinně.

Materiál

Těleso	uhlíková ocel povrchově upravená zinkováním případně korozivzdorná ocel
Talíř	uhlíková ocel povrchově upravená zinkováním případně korozivzdorná ocel
Těsnění kroužek	NBR, popř. EPDM, VITON
Závěs talíře	ulíková ocel povrchově upravená zinkováním případně korozivzdorná ocel

Zkoušení

Zkoušení podle ČSN 13 3060, případně DIN 3230, díl 3, průsak 1.

Ovládání

Uzavírání probíhá samočinně.

Montáž

K usnadnění montáže slouží závěsný hák. U potrubí vodorovného nebo šikmého se zpětná klapka namontuje tak, aby osa klapky byla přibližně ve směru působení tíhové síly, se závěsným hákem v horní poloze. U potrubí svislého nebo šikmého je nutno dodržet podmínku proudění média zdola nahoru.

Připojení

Klapka se vkládá do potrubí mezi příruby, ke kterým se stahuje průchozími šrouby. Připojovací a stavební rozměry jsou uvedeny v tabulce.

Objednávání

Nutné údaje pro objednávku:

– jmenovitý tlak (PN)
– jmenovitá světlost (DN) v mm
– provozní médium
– skutečná maximální provozní teplota média [°C]
– skutečný maximální provozní přetlak [MPa]

Mantex a.s.

L 04 107 006 až 040

KLAPKA ZPĚTNÁ BEZPŘÍRUBOVÁ BZK

PN 6 až PN 40

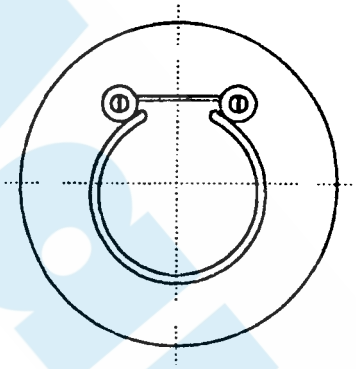

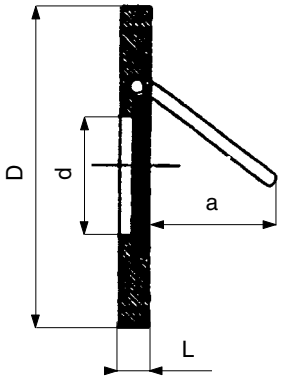

Připojovací a stavební rozměry

DN	L	a	d	D					kg	Objednací číslo
				PN 6	PN 10	PN 16	PN 25	PN 40		
40	14	30	22	88					0,8	
40	14	30	22		95	95	95	95	0,8	114 0169
50	14	36	32	98					1,0	
50	14	36	32		109	109	109	109	1,0	114 0170
65	14	48	40	118					1,3	
65	14	48	40		129	129	129	129	1,3	114 0164
80	14	16	54	134					1,7	114 0286
80	14	16	54		144	144	144	144	1,7	114 0165
100	18	78	70	154					2,2	114 0285
100	18	78	70		164	164			2,2	114 0178
100	18	78	70				170	170	2,2	114 0166
125	18	98	92	184					3,2	
125	18	98	92		195	195			3,2	114 0171
125	18	98	92				196	196	3,2	114 0223
150	20	117	112	209					5,0	
150	20	117	112		220	220			5,0	114 0177
150	20	117	112				228	228	5,0	114 0167
200	22	160	154	264					11,0	
200	22	160	154		275	275			11,0	114 0176
200	22	160	154				288		11,0	114 0173
200	22	160	154					294	11,0	114 0282
250	26	200	200	318					15,0	
250	26	200	200		330				15,0	
250	26	200	200			332			15,0	
250	26	200	200				343		15,0	
250	26	200	200					355	15,0	114 0168
300	38	235	240	375					25,0	
300	38	235	240		380				25,0	
300	38	235	240			387			25,0	114 0284
300	38	235	240				403		25,0	

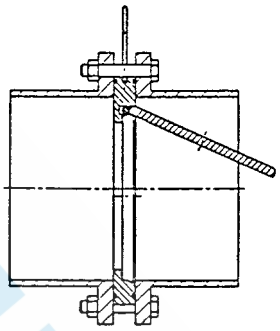

Použití

Jako uzavírací armatura proti zpětnému proudění vody, ropných látek a jiných neagresivních médií v širokém průmyslovém užití do provozní teploty 400 °C a tlaku dle PN v závislosti na ČSN 13 0010 – „Jmenovité tlaky a přetlaky“.

Technický popis

Talíř je zavěšen v tělese klapky, uzavírání probíhá samočinně. Těsnění kov na kov.

Materiál

Těleso	korozivzdorná ocel austenitická
Talíř	korozivzdorná ocel austenitická
Závěs talíře	korozivzdorná ocel austenitická

Zkoušení

Zkoušení podle ČSN 13 3060, případně DIN 3230, díl 3, průsak 1.

Ovládání

Uzavírání probíhá samočinně.

Montáž

K usnadnění montáže slouží závěsný hák. U potrubí vodorovného nebo šikmého se zpětná klapka namontuje tak, aby osa klapky byla přibližně ve směru působení tíhové síly, se závěsným hákem v horní poloze. U potrubí svislého nebo šikmého je nutno dodržet podmínku proudění média zdola nahoru.

Připojení

Klapka se vkládá do potrubí mezi příruby, ke kterým se stahuje průchozími šrouby. Připojovací a stavební rozměry jsou uvedeny v tabulce.

Objednávání

Nutné údaje pro objednávku:

– jmenovitý tlak (PN)
– jmenovitá světlost (DN) v mm
– provozní médium
– skutečná maximální provozní teplota média [°C]
– skutečný maximální provozní přetlak [MPa]

Mantex a.s.